TK&K FLUIDODINAMICA s.r.l.

MADE IN ITALY

2TKMB BC

Motori ad ingranaggi reversibili Gruppo 2TK - Drenaggio esterno
Forature Germany Std - Flangia e coperchio in ghisa

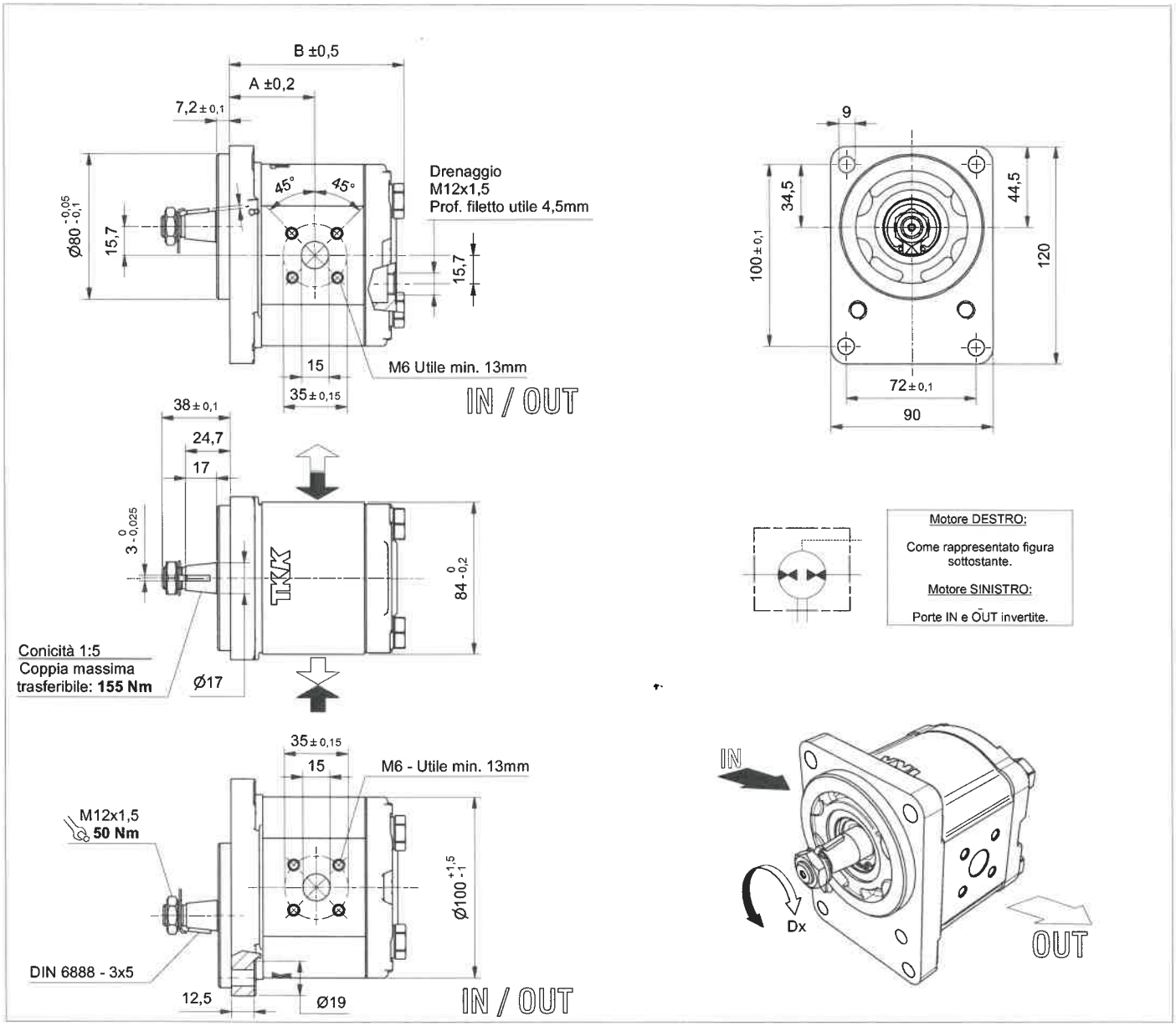

CODICE			Articolo motore N°	DIMENSIONI							MASSA (Kg)	NOTE
SERIE	CM³	CONFIG.	REVERSIBILE	A	B	C	D	E	F	G		
2TKMB	4	BC	011055	39.8	85.2						2.8	
2TKMB	6	BC	1439	41	87.5						2.85	
2TKMB	8	BC	1440	43.1	91.8						2.9	
2TKMB	11	BC	1441	47	96.8						3	
2TKMB	14	BC	1442	47.5	101.8						3.2	
2TKMB	16	BC	1443	47.5	105.2						3.4	
2TKMB	19	BC	1444	47.5	110						3.6	
2TKMB	22	BC	1445	55	116						3.8	
2TKMB	26	BC	1446	58.5	123						4.2	