HYDRAULIK HELDEN

Magnetspule HH-Artikelnummer: 78621035

Anschlussart (G): DIN Stecker nach EN175-301-803

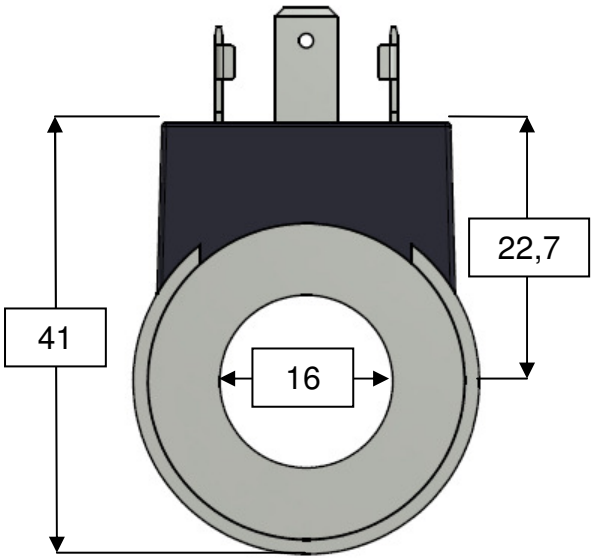

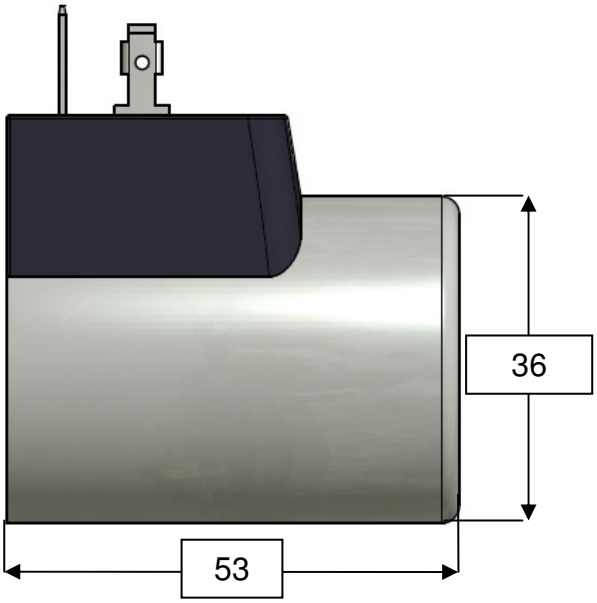

Schutzart (mit Stecker) IP	IP65	
Spule abgesetzt	Ja	19mm
Einschaltdauer	100% ED	
max. Umgebungstemperatur [°C]	50	
Nennspannung (VDC)	24 VDC	
Spulenleistung (Watt)	17	
Nennwiderstand (Ohm)	33,9	
Nennstrom (A)	0,71	
Gewicht (kg)	0,19	
Durchmesser Spule (mm)	36	
Durchmesser Spulenkern (mm)	16	
Spulenhöhe (mm)	53	

HOTLINE
0800-4435336

www.hydraulikhelden.de