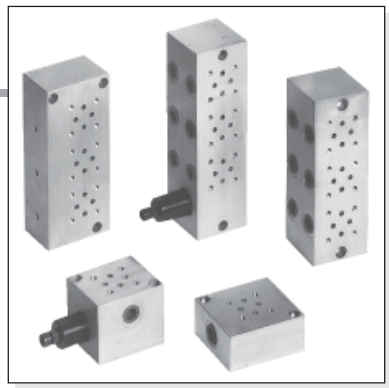

CETOP 2	
BS.2.**.../ BS.2.12...	
BS.2.14...	KAP. VII SEITE 2
BS.2.16... / BS.2.20...	
BS.3.2...	KAP. VII SEITE 3
BC.2.50.AB... / BC.2.50.PT...	
BC.2.51...	KAP. VII SEITE 4
BM.2.**.../ BM.2.60...	
	KAP. VII SEITE 5
BM.2.50... / BM.2.70...	
	KAP. VII SEITE 6
CMP.02...	KAP. V SEITE 17

BS.2.**... BLINDPLATTEN

BS	Blindplatten
2	CETOP 2/NG04
**	02 / 03 / 04 / 05 / 07
00	keine Varianten
1	Seriennummer

Masse: 0,09 Kg

Befestigungsschrauben M5x25 UNI 5931

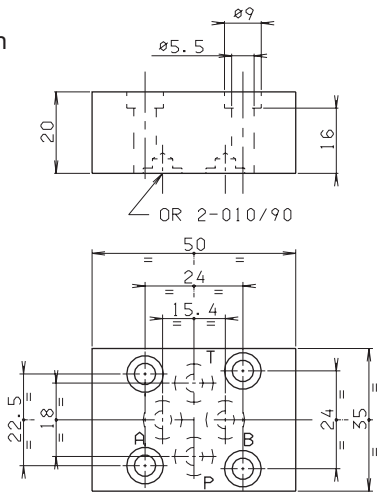

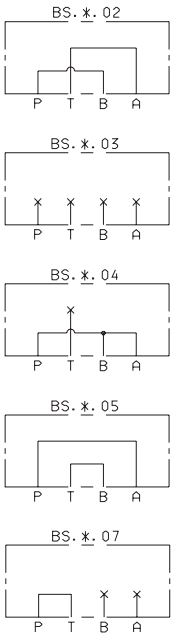

BS.2.12 ANSCHLÜSSE HINTEN 1/4" BSP

BS	Einzel-Anschlußplatten
2	CETOP 2/NG04
12	Anschlüsse hinten 1/4" BSP
00	keine Varianten
1	Seriennummer

Masse: 0,3 Kg

Befestigungsschrauben M5x35 UNI 5931

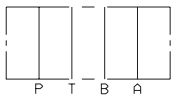

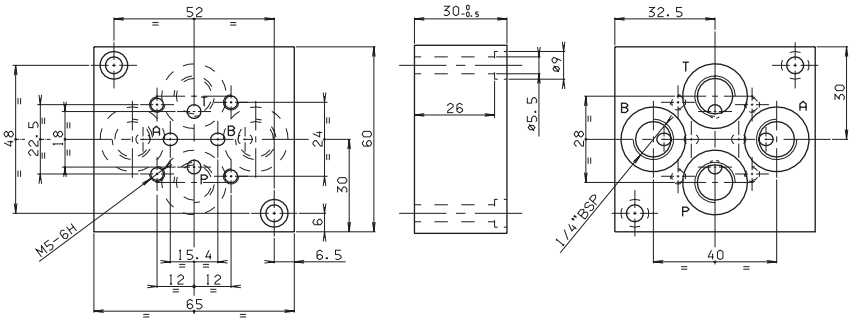

BS.2.14 ANSCHLÜSSE SEITLICH 1/4" BSP

BS	Einzel-Anschlußplatten
2	CETOP 2/NG04
14	Anschlüsse seitlich 1/4" BSP
00	keine Varianten
1	Seriennummer

Masse: 0,3 Kg
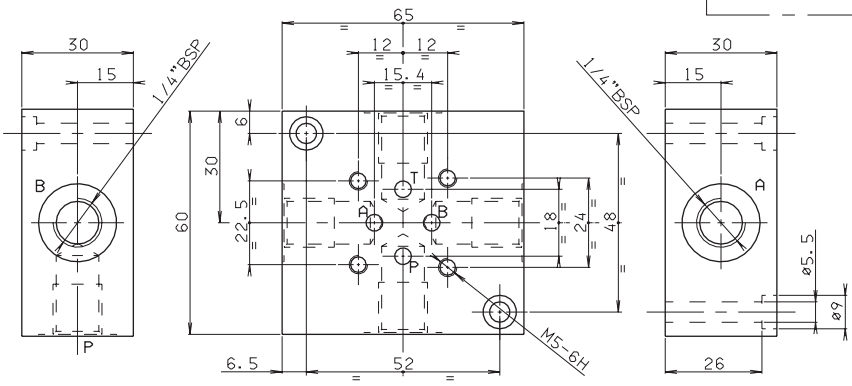
Befestigungsschrauben M5x35 UNI 5931