Schutzvermerk nach DIN 34 beachten !

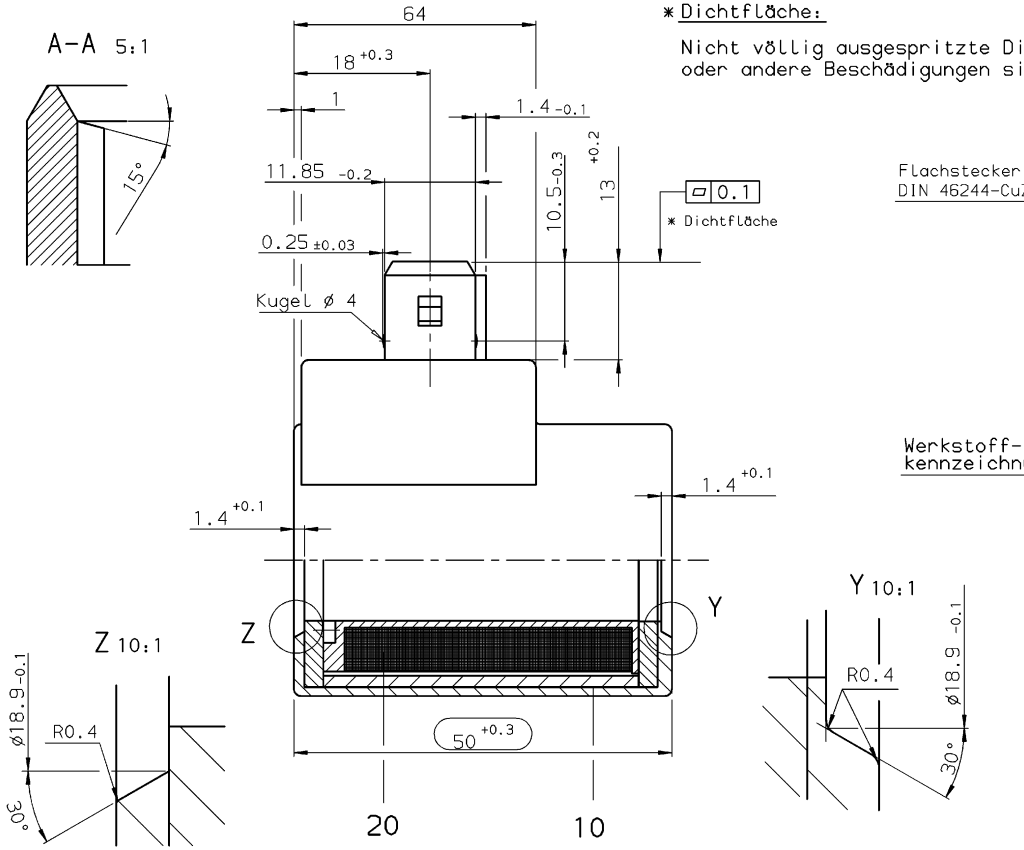

* Dichtfläche:

Nicht völlig ausgespritzte Dichtkanten, Scharten, Lunker oder andere Beschädigungen sind nicht zulässig !

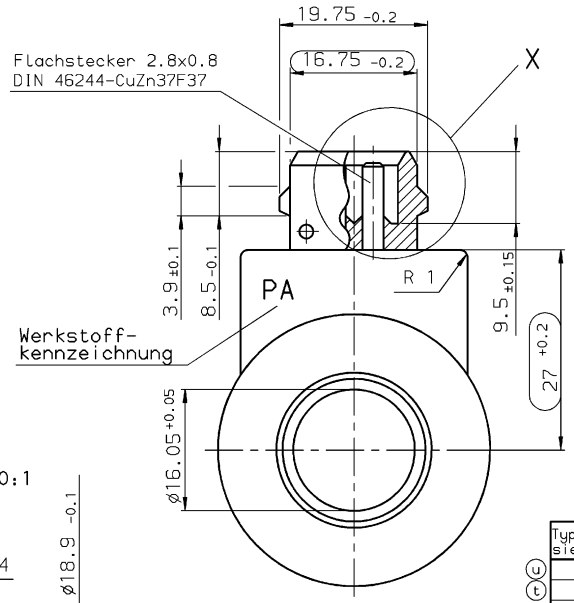

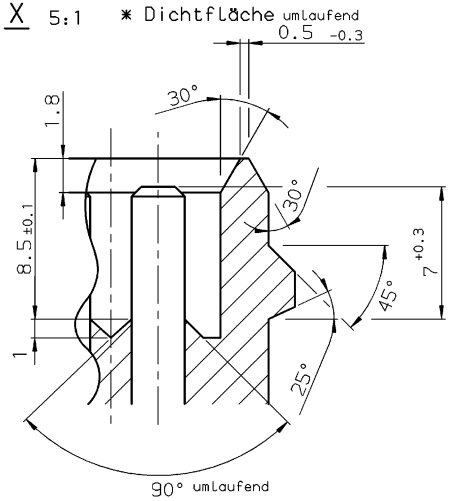

Entformschrägen innerhalb der Maßtoleranzen!
Entstehender Trenngrat max. 0.1 breit und 0.1 hoch zulässig!

Typisierung 1
Schrifthöhe 2.5 mm

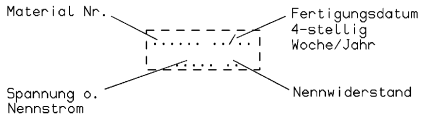

Typisierung 2
Schrifthöhe 2.5 mm

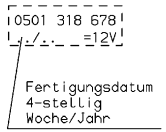

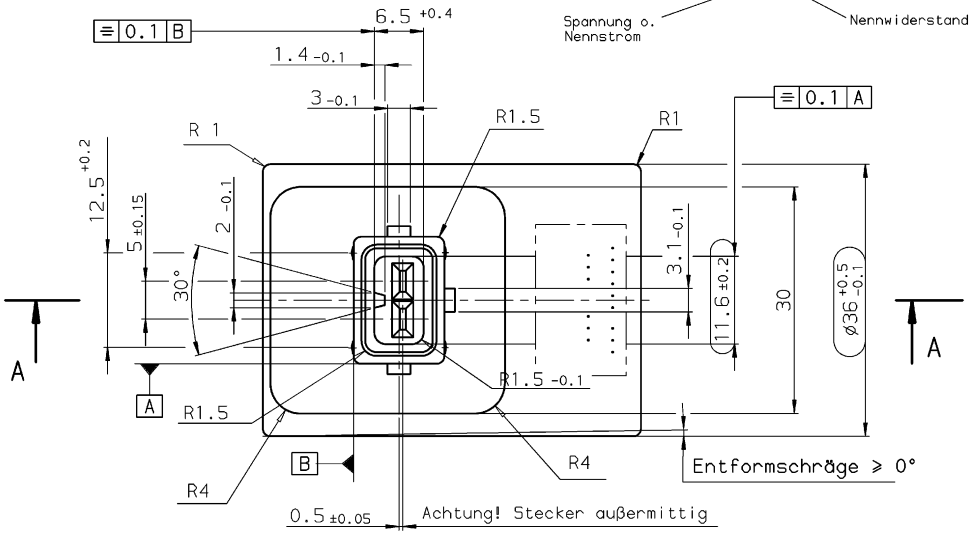

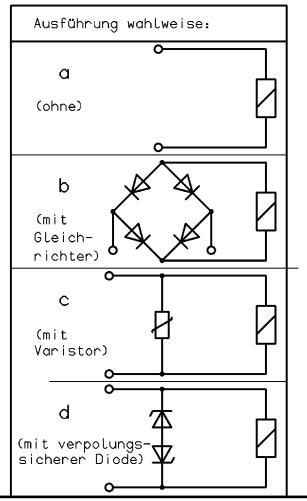

Typi-sierung	Umspritzmasse	Teile Nr.	Spannung	Nennwider-stand R20:	Aus-führung
u	1	Ultramid TKR 4355G7 sw (632872	* 3146399	24 VDC	23 Ω	a
t	1	Ultramid TKR 4355G7 sw (632872	* 3061214	24 VDC	23 Ω	d
	1	PA66 GF30H schwarz (631298)	913502	24 VDC	23 Ω	b
	1	PA66 GF30H schwarz (631298)	913503	12 VDC	6 Ω	b
	1	PA66 GF30H schwarz (631298)	913504	24 VDC	23 Ω	c
	1	PA66 GF30H schwarz (631298)	913505	12 VDC	6 Ω	c
	1	PA66 GF30H schwarz (631298)	913506	12 VDC	8 Ω	d
	1	PA66 GF30H schwarz (631298)	913507	24 VDC	23 Ω	a
	1	PA66 GF30H schwarz (631298)	913508	12 VDC	6 Ω	a
	1	Ultramid TKR 4355G7 sw (632872)	* 913509	12 VDC	6 Ω	c
	1	PA66 GF30H schwarz (631298)	913510	12 VDC	8 Ω	a
	1	PA66 GF30H schwarz (631298)	913511	24 VDC	30.3 Ω	a
	1	PA66 GF30H schwarz (631298)	913512	28 VDC	30.3 Ω	d
t	1	Ultramid TKR 4355G7 sw (632872	* 3060605	12 VDC	6 Ω	a
	1	PA66 GF30H schwarz (631298)	913515	12 VDC	6 Ω	d
	1	PA66 GF30H schwarz (631298)	913516	24 VDC	23 Ω	d
	1	PA66 GF30H schwarz (631298)	913517	48 VDC	87.2 Ω	a
	1	PA66 GF30H schwarz (631298)	913518	48 VDC	87.2 Ω	c
	1	PA66 GF30H schwarz (631298)	3000673	24 VDC	30.3 Ω	d
	1	PA66 GF30H schwarz (631298)	3001089	20 VDC	14.2 Ω	a
	1	PA66 GF30H schwarz (631298)	3006833	80 VDC	247 Ω	a
	1	PA66 GF30H schwarz (631298)	* 3005737	12 VDC	8 Ω	d
	2	Ultramid TKR 4355G7 sw (632872)	* 3046647	12 VDC	6 Ω	c

Typi-sierung	Umspritzmasse	Teile Nr.	Nennstrom	Nennwider-stand R20:	Aus-führung
	1	PA66 GF30H schwarz (631298)	913500	1.9 A	3.1 Ω	a
	1	PA66 GF30H schwarz (631298)	913501	1.2 A	8 Ω	a
	1	PA66 GF30H schwarz (631298)	3000795	1.2 A	8 Ω	d
	.	.	.	.	.

Allgemeintoleranzen

Längenmaße

Über bis	6	30	120	400
	6	30	120	400
	±0,1	±0,2	±0,3	±0,5	±0,8

Werkstückkanten DIN 6784

Rundungshalbmesser Fasen, Winkel

Genauigkeitsgrad "m" A B C D

Form und Lage Genauigkeitsgrad angeben! Wenn nicht gilt "A"

Paßmaße Abmaße

u	08.04.03	SCHMITT C.	656145	1993	Tag	Name
t	07.07.00	SCHMITT C.	624914	Gez.	24.09.	VOGT
s	09.02.00	SCHMITT C.	619865	Gepr.	24.09.	KLUCK
r	08.10.99	SCHMITT C.	617117	Norm.	.	.
q	21.04.99	SCHMITT C.	611977	Maßstab	Modell-Nr.	.
p	06.11.98	CASIMIR M.	606433	1:1	Zeichnung besteht aus 2 Blatt	Blatt: 1
Index	Datum	Name	Ä.M.Nr.			

Werkstoff . Teile-Nr. . Fertigmaße .

Masse 0.000 kg

Rauheitsklasse DIN ISO 1302

µm	N2	N3	N4	N5	N6	N7	N8	N9	N10
Rz	0,25	0,5	1	2	4	8	16	32	63
Ra	0,05	0,1	0,2	0,4	0,8	1,6	3,2	6,3	12,5

HYDAC Electronic

Benennung

ES-1082A-20

Spule m.JuniorTimer

Auftrag-Nr.

Teile-Code-Nr.

08 141 971 2 00913500

Ers. für: .

Ers. durch: .

Computererstellte Zeichnung (CAD)