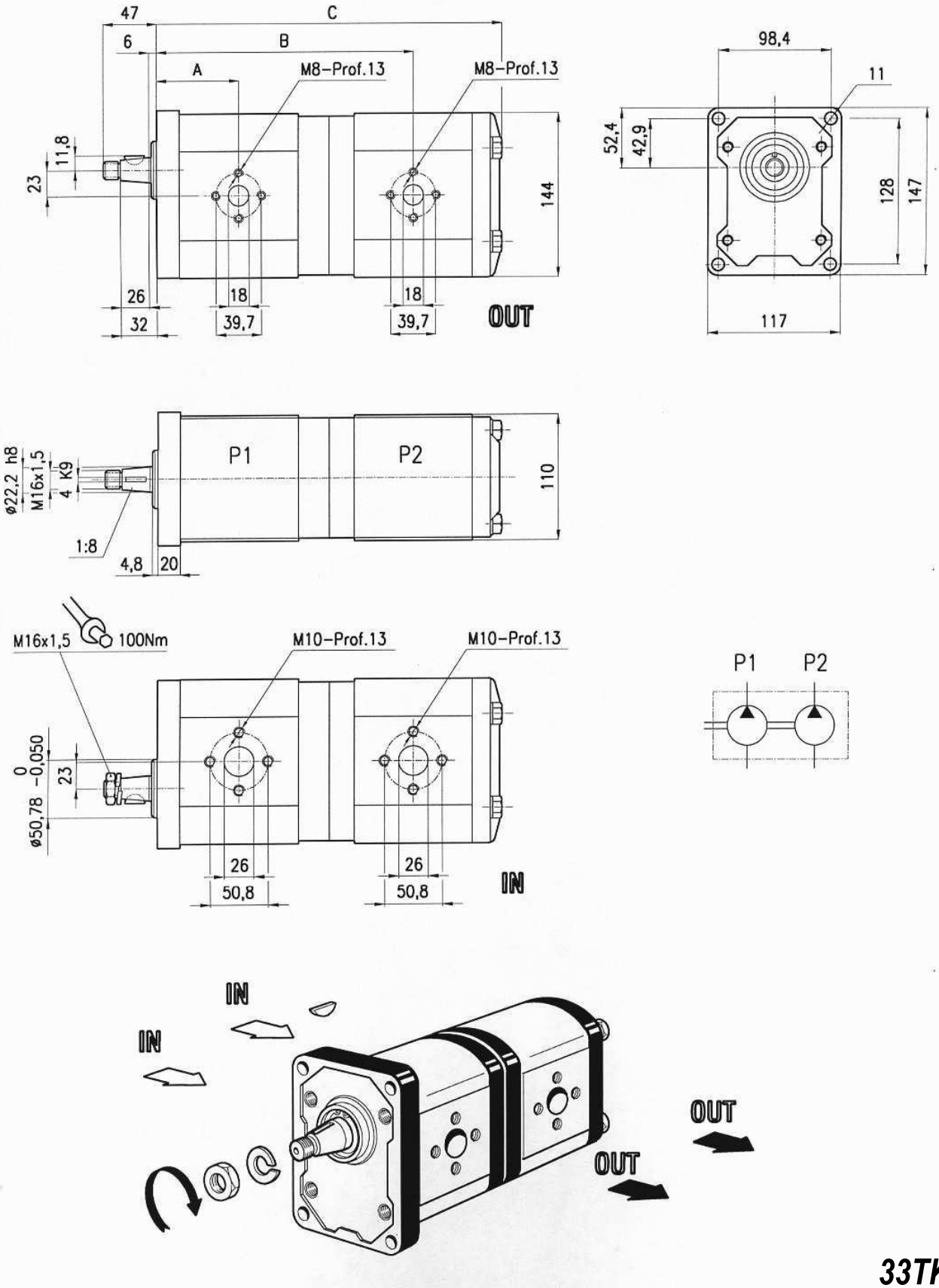
47
C
6
B
A
M8–Prof.13
M8–Prof.13
11,8
23
144
26
32
18
39,7
18
39,7
OUT
98,4
11
52,4
42,9
128
147
117
P1
P2
110
ø22,2 h8
M16x1,5
4 K9
1:8
4,8
20
M16x1,5
100Nm
M10–Prof.13
M10–Prof.13
0
–0,050
ø50,78
23
26
50,8
26
50,8
IN
P1
P2
IN
IN
OUT
OUT

33TK

Pompe ad ingranaggi gruppo 3+3
Unificazione europea standard

33TK

CODICE			Articolo pompa N° Rotazione		DIMENSIONI			ASPIRAZIONE				PRESS. MAX. P2	MASSA (Kg)	NOTE
SERIE	CM³	CONFIG.	SX	DX	A	B	C	D1	E1	D2	E2	BAR		
33TK	22,5+22,5		4905	4906	61	193,7	261,4						18	
33TK	28+28		4913	4914	63	201	272						18,4	
33TK	32+22,5		4927	4928	64.5	202	270						18,4	
33TK	32+28		4907	4908										
33TK	32+32		4909	4910	64,5	206	279						18.8	
33TK	38+38		4915	4916	66	213	290						19.4	
33TK	45+28		4921	4922	69,5	216,2	287							
33TK	56+38		4951	4952	76	231	307						20	