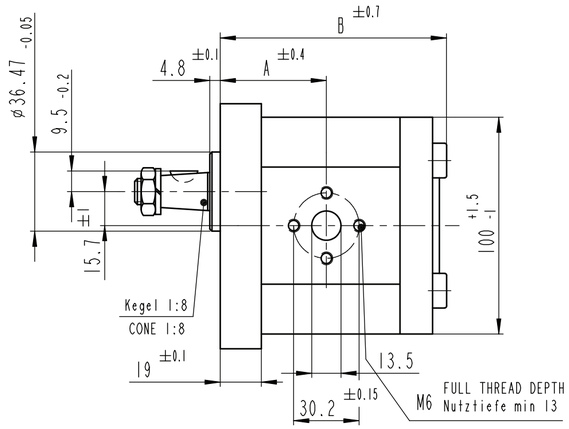

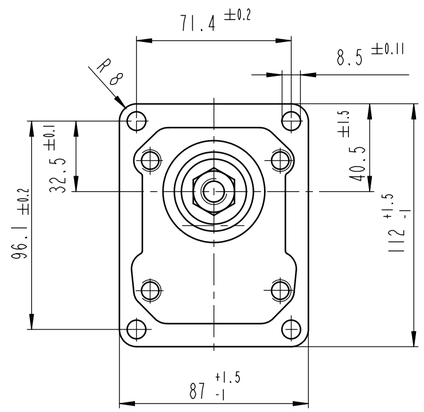

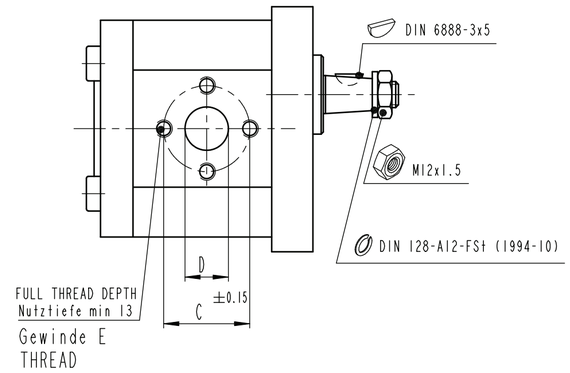

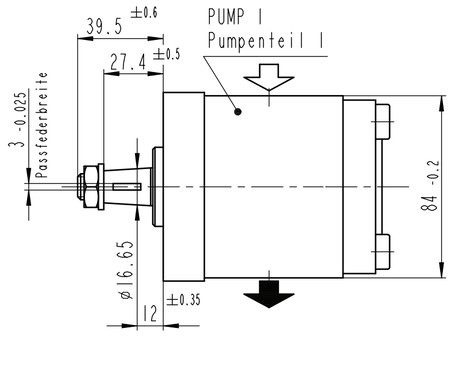

Entwurfs-Zeichnungs-Nr.	Bestell-Nr.	Typ-Aufschrift	Dreh-richtung	Förder-volumen [cm³/U]	max. Drehzahl [U/min]	max. Druck (intermitt.) [bar]	A	B	C	D	E	Gewicht [kg]	Bemerkung
							Maß [mm]						
B 510 240 377	0 510 725 390	AZPF-10-022LH030KB	links/CCW	22.5	2500	210	56.6	114.5	39.7	20	M8	3.8	Viton-WDR
B 510 240 316	0 510 725 331	AZPF-10-022LH030MB	links/CCW										
B 510 240 315	0 510 725 031	AZPF-10-022RH030MB	rechts/CW										
B 510 240 334	0 510 625 319	AZPF-10-019LH030KB	links/CCW	19	3000	230	49	109.1				3.6	Viton-WDR
B 510 240 333	0 510 625 017	AZPF-10-019RH030MB	rechts/CW										
B 510 240 108	0 510 625 341	AZPF-10-016LH030KB	links/CCW	16		280		104.1				3.4	Viton-WDR
B 510 240 332	0 510 625 318	AZPF-10-016LH030KB	links/CCW										Viton-WDR
B 510 240 331	0 510 625 016	AZPF-10-016RH030MB	rechts/CW										
B 510 240 330	0 510 525 314	AZPF-10-014LH030MB	links/CCW	14				100.7				3.2	
B 510 240 329	0 510 525 012	AZPF-10-014RH030MB	rechts/CW										
B 510 240 328	0 510 525 313	AZPF-10-011LH030KB	links/CCW	11	3500		48.5	95.7				3.0	Viton-WDR
B 510 240 327	0 510 525 011	AZPF-10-011RH030MB	rechts/CW										
B 510 240 326	0 510 425 309	AZPF-10-008LH030MB	links/CCW	8	4000		44.7	90.7	30.2	13.5	M6	2.9	
B 510 240 325	0 510 425 011	AZPF-10-008RH030MB	rechts/CW										
B 510 240 324	0 510 325 308	AZPF-10-005LH030MB	links/CCW	5.5			42.6	86.6				2.85	
B 510 240 323	0 510 325 008	AZPF-10-005RH030MB	rechts/CW										
B 510 240 322	0 510 225 308	AZPF-10-004LH030MB	links/CCW	4			41.4	84.1				2.8	
B 510 240 321	0 510 225 008	AZPF-10-004RH030MB	rechts/CW										
DRAWING	PART NUMBER	DESIGNATION	DIR. OF ROTATION	DISPLACEMENT	MAX. SPEED	MAX. PRESSURE	DIMENSIONS					WEIGHT	REMARKS

HINWEISE UND ANGABEN

Betriebsbedingungen siehe Y 510 201 598

Die Darstellung zeigt eine rechtsdrehende Pumpe (Auf Antriebswelle gesehen).
Bei linksdrehender Pumpe ist Druck- und Sauganschluß vertauscht.
Die Pumpe darf nur in angegebener Drehrichtung drehen.

Alle Ölanschlüsse für Transport und Lagerung staubdicht
verschlossen, z.B. mit Kunststoffstopfen.

ADDITIONAL INFORMATION

WORKING CONDITIONS SEE Y 510 201 598

CW ROTATION SHOWN.
CCW ROTATION PUMPS HAVE PRESSURE AND SUCTION PORT
ON OPPOSITE SIDE. PUMP MUST BE DRIVEN IN PROPER DIRECTION ONLY.

ALL OIL PORTS CLOSED PROPERLY AGAINST DUST FOR TRANSPORT
AND STORAGE, E.G. WITH PLASTIC CLOSURE CAPS.

general tolerances for/Allgemeintoleranzen fuer		
lin.dim./L.masse	radii/Radien	angles/Winkel
±0.3	-	±1°
all linear dimensions in/ Alle Laengenmasse in		mm
drawing standard/ Zeichnungsstandard	ISO Standard	
A-document/ A-Dokument	RA50292725	

AS	--	20140904	poc2si	POC2SI	len2si	7930	DC-MA/EPE		51 MAEPE 0852		
AA	--	19880801	MG			7930	DC-MA/EPE				
Ind.	Change/Aend.	YYYYMMDD	Drawn/Gez.	Checked/Gepr.	Releas./Freig.	BWN	Resp. dept./Verantw. Abt.		Add. info./Zus. Info.		
Lang./Spr. EN/DE	Syst. PE	Wght./Gew.	Rexroth Bosch Group	HYDRAULIC GEAR PUMP "AZPF" HY-ZAHNRADPUMPE "AZPF"							Sheet/Bl. 1/1
		Scale/M.stab 1:2	OFFER DRAWING ANGEBOTSZEICHN.	Doc.type AGZ	A 510 240 321			DP/TD 001	Ind. AS	Format A2	
MNR				Repl. for				Repl. by			

RELEASED (freigegeben) UTC 2014-09-04T11:34:47

© Alle Rechte bei Bosch Rexroth AG, auch für den Fall von Schutzrechtsanmeldungen. Jede Verfügungsbefugnis, wie Kopier- und Weitergaberecht, bei uns.

© This document, as well as the data, specifications and other information set forth in it, are the exclusive property of Bosch Rexroth AG. It may not be reproduced or given to third parties without its consent.