Ausdrucke und Kopien unterliegen nicht dem Änderungsdienst

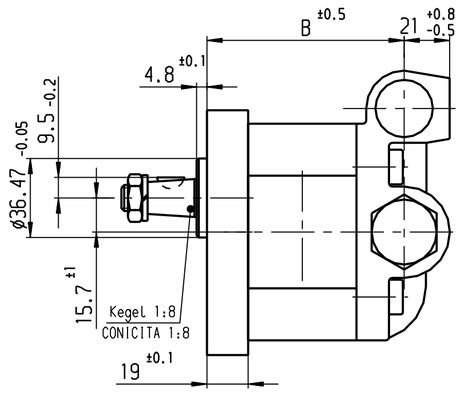

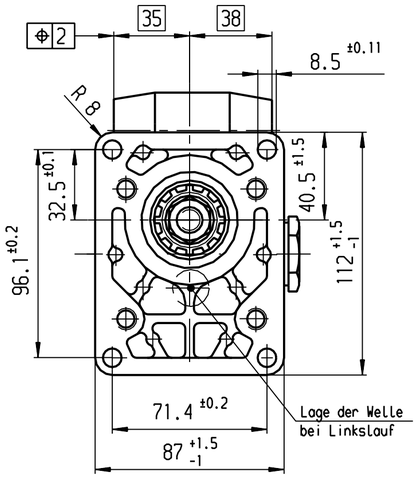

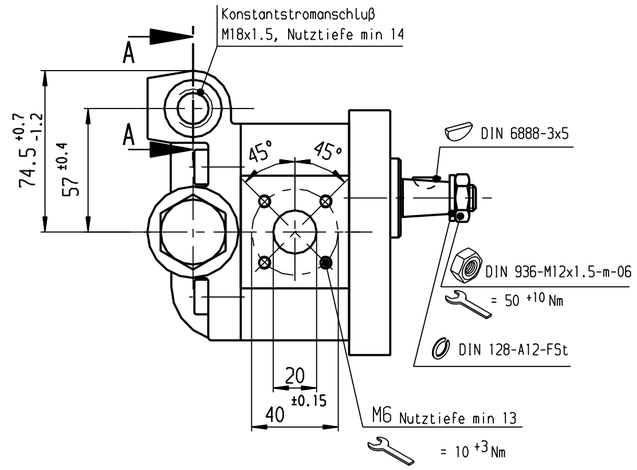

A-A (1:1)

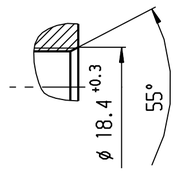

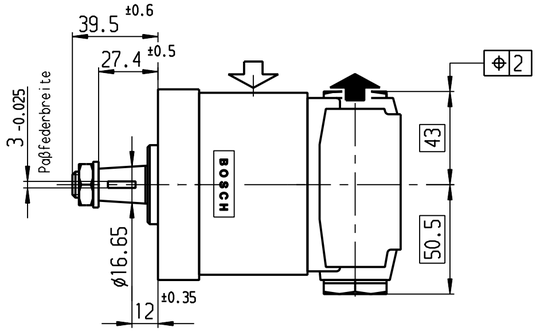

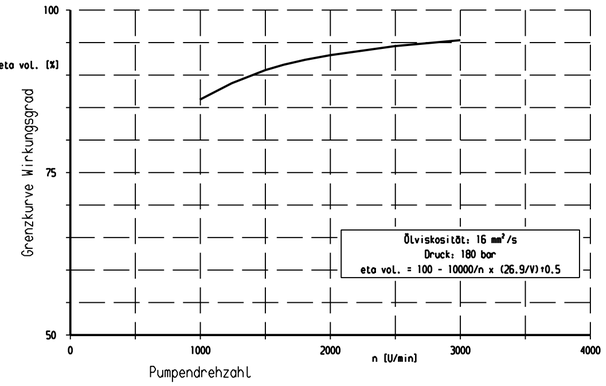

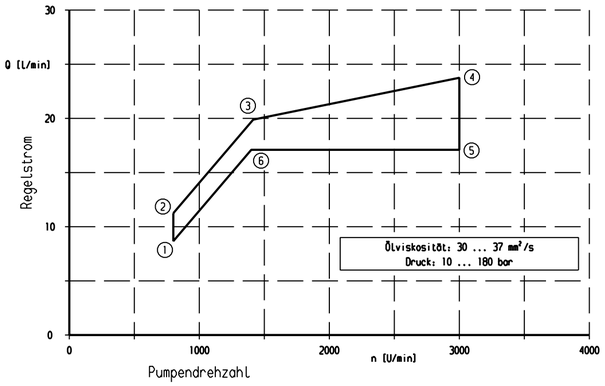

① 800 U/min - 8.7 L/min

② 800 U/min - 11.2 L/min

③ 1400 U/min - 19.9 L/min

④ 3000 U/min - 23.8 L/min

⑤ 3000 U/min - 17.1 L/min

⑥ 1400 U/min - 17.1 L/min

HINWEISE UND ANGABEN

Die Darstellung zeigt eine rechtsdrehende Pumpe (Auf Antriebswelle gesehen).
Bei Linksdrehender Pumpe andere Lage der Antriebswelle beachten.
Die Pumpe darf nur in angegebener Drehrichtung drehen.

Betriebsmittel: Hydraulik- oder Motorenöle
zulässiger Viskositätsbereich 12...800 mm²/s
empfohlener Viskositätsbereich 20...100 mm²/s
Startviskosität zulässig bis 2 000 mm²/s

Betriebsmitteltemperatur: max. + 110°C

Umgebungstemperatur : -30°C...+80°C

Pumpeneingangsdruck : pe = 0,7 ...3,0 bar (absolut)

* Dauerbetrieb : siehe Y 510 200 439

Antrieb : siehe Y 510 200 401

Einbaulage beliebig

INDICAZIONI E DATI

La rappresentazione indica una pompa con senso di rotazione destro (vista lato albero di comando). Per pompa di rotazione sinistra osservare L'altra posizione dell'albero di comando.
La pompa puo girare solo nel senso di rotazione indicato.

Agente teledinamico: Olio minerale oppure olio motore
Compo di viscosita ammissibile 12...800 mm²/s
Compo di viscosita consigliata 20...100 mm²/s
Viscosita di avviamento ammissibile fino 2000 mm²/s

Temperatura agente teledinamico: max. +110°C (con SAE 10 max. 50°C)

Temperatura ambiente : -30°C...+80°C

Pressione in entrata : pe = 0.7 ...3.0 bar assoluta

* Funzionamento continuo : verdere Y 510 200 439

Comando : verdere Y 510 200 401

Posizione di montaggio a piacere

Entwurfs-Zeichnungs-Nr.	Bestell-Nr.	HY/ZFS 11/.. Typ-Aufschrift	Dreh-richtung	Förder-volumen [cm³/U]	max. Drehzahl [U/min]	max. Druck* (intermitt.) [bar]	A	B		Förder-strom gereg. [L/min]	Bemerkungen
							Maß [mm]				
~~B 510 240 726~~	0 510 525 028 X	../14 R 269 S 19	rechts	14	3000	180	49	102.3		19	VITON-WDR
DISEGNO DI PROGETTO	NUMERO D'ORDINE	SIGLA	SENSO DI ROTAZIONE	PORTATA VOLUMETRICA	MAX. GIRI	MAX. * PRESSIONE (INTERMITTENTE)	A	B		CONSTANT FLOW	COMMENTO
							QUOTA				

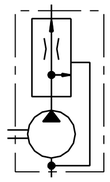

Nr.	Änderung	gez.	gültig	gepr.
2	51 ATEHF 658	LL	07.09.98	.
1	51 ATEHF 406	LL	30.06.97	.

A 510 240 705

Nicht tol. Maße/ ± 0.3 mm, ± 1°

ISO E

Nach außerhalb kein Umtausch/

Gr.St.		Datum/	Name/
.	gz/	30.06.97	LL
	gp/	.	.
	gs/	.	.

Orig. DIN A2 CAD

Original: AT/EHF

ROBERT BOSCH GMBH STUTTGART

Maßstab Scala 1:2 (1:1)

Gewicht .

Angebots-zeichnung Disegno di offerta

Benennung/ Denominazione Pompa ad ingranaggi Hydrozahnradpumpe Baureihe "FS" Esecuzione

Nr./ A 510 240 705

Blatt 2 / 4 Bl/

Ers.f./ . v..

Ers.d./ . v..

© Alle Rechte bei ROBERT BOSCH GMBH, auch für den Fall von Schutzrechtsanmeldungen. Jede Verfügungsbefugnis, wie Kopier- und Weitergaberecht, bei uns.

Weitere fremdspr. AZ

K/TDV 6.90 ZTN U1013 (7.89)