A 510 240 043

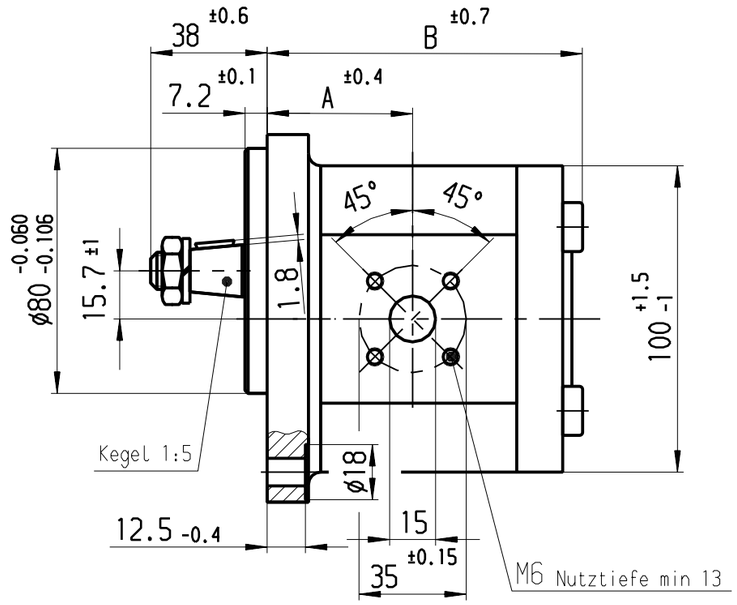

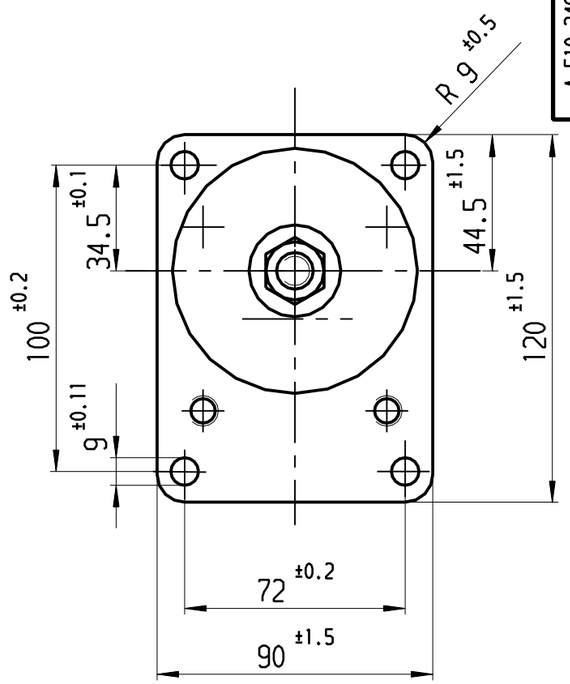

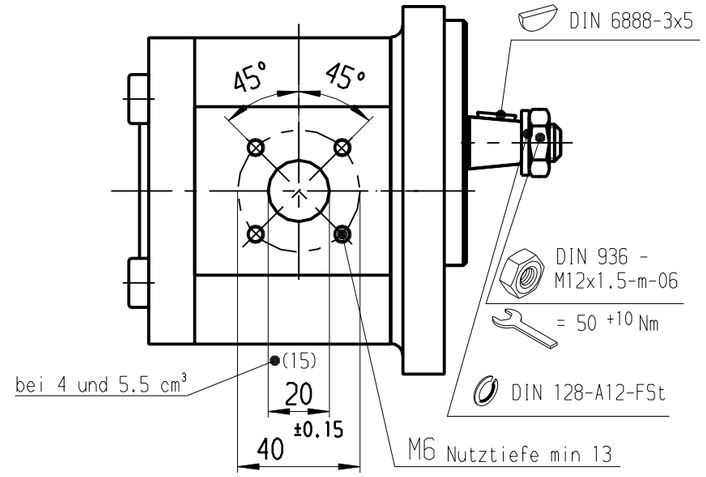

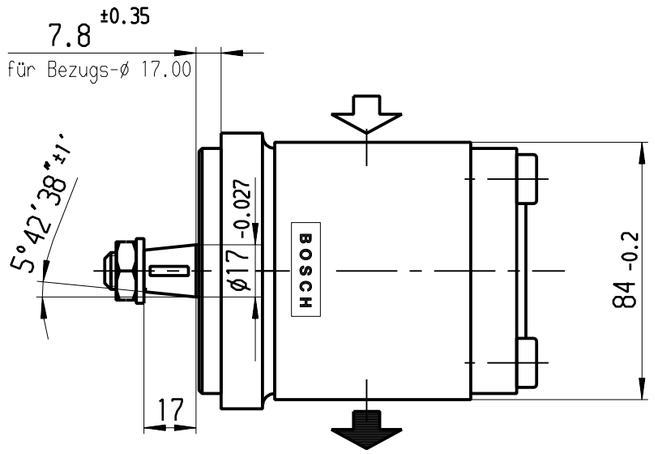

Ungültig!
am: 18.04.2011 Name: Fr
Änd.-Nr.: 51 MAEPE 0107
Hierf. gilt: A 510 240 021
Zusammenführung

HINWEISE UND ANGABEN

Betriebsbedingungen siehe Y 510 201 598

Die Darstellung zeigt eine rechtsdrehende Pumpe (Auf Antriebswelle gesehen).
Bei linksdrehender Pumpe ist Druck- und Sauganschluß vertauscht
Die Pumpe darf nur in angegebener Drehrichtung drehen.

*: max. Druck (siehe Kenngrößen PKT. 3.1)

Alle Ölanschlüsse für Transport und Lagerung staubdicht verschlossen, z.B. mit Kunststoffstopfen

A 510 240 043

Entwurfs-Zeichnungs-Nr.	Bestell-Nr.	AZPF-... Typ-Aufschrift	Drehrichtung	Fördervolumen [cm³/U]	max. Drehzahl [U/min]	max. Druck * (intermitt.) [bar]	A Maß [mm]	B Maß [mm]	Gewicht [kg]	Bemerkung
~~B 510 240 098~~	0 510 625 360	..12- 019 LCB 20 MB	links	19	3000	230	47.5	110.2		
~~B 510 240 044~~	0 510 625 326	..12- 016 LCB 20 MB	links	16	3000	280	47.5	104.5		
~~B 510 240 047~~	0 510 625 033	..12- 016 RCB 20 MB	rechts	16	3000	280	47.5	105		
~~B 510 240 043~~	0 510 525 321	..12- 014 LCB 20 MB	links	14	3000	280	47.5	101.1		
~~B 510 240 048~~	0 510 525 026	..12- 014 RCB 20 MB	rechts	14	3000	280	47.5	101.6		
~~B 510 240 089~~	0 510 525 333	..12- 011 LCB 20 MB	links	11	3500	280	47	96.1		
~~B 510 240 046~~	0 510 525 022	..12- 011 RCB 20 MB	rechts	11	3500	280	47	96.6		
B 510 240 054	.	..12- 008 RCB 20 PB	rechts	8	4000	280	43.2	91.6		
~~B 510 240 045~~	0 510 425 022	..12- 008 RCB 20 KB	rechts	8	4000	280	43.2	91.6		Viton-WDR
~~B 510 240 122~~	0 510 325 019	..12- 005 RCB 20 KB	rechts	5.5	4000	280	41.1	87.5		Viton-WDR
~~B 510 240 090~~	0 510 225 315	..12- 004 LCB 20 MB	links	4	4000	280	39.9	84.5		

Dokumentenart/				
	AGZ			
.	.	.	.	.
.	.	.	.	.
.	.	.	.	.
.	.	.	.	.
9	51 DRENE 1100	Ro	26.10.2005	.
8	51 AZENG 0368	Ka	12.03.2004	.
7	Neu gezeichnet	mg	24.05.1995	.
Nr	Änderung	gez.	gültig	gepr

Nicht tol. Maße ± 0.3 mm, ± 1 °
ISO E
Maßstab 1:2
Gewicht .
Angebots-zeichnung

Gr.St.		Datum/	Name/
.	gez/	24.05.1995	MG
.	gep/	.	.
	ges/	.	.

DIN A3
Original: BRM-AZ/ENG1
Rexroth Bosch Group
MED

Benennung/
Hydrozahnradpumpe
Baureihe "AZPF"

Nr./ A 510 240 043 de
Blatt 1 . BL/

Ers.f./ A 510 240 043 14.08.1978 Ers.d./

© Ausdrucke und Kopien unterliegen nicht dem Änderungsdienst

© Alle Rechte bei Bosch Rexroth AG, auch für den Fall von Schutzrechtsanmeldungen. Jede Verfügungsbefugnis, wie Kopier- und Weitergabebereicht, bei uns.

Weit. fremdspr. Angebotszeichnungen

Ausfuellanleitung N12A D11/1 beachten!