Ausdrucke und Kopien unterliegen nicht dem Änderungsdienst

© Alle Rechte bei Bosch Rexroth AG, auch für den Fall von Schutzrechtsanmeldungen. Jede Verfügungsbefugnis, wie Kopier- und Weitergaberecht, bei uns.

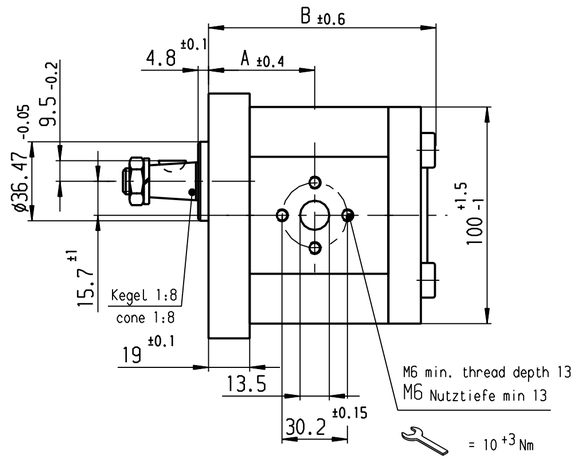

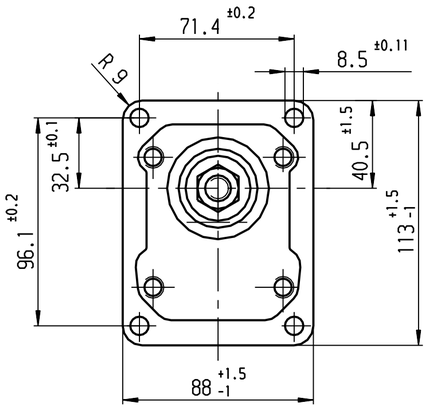

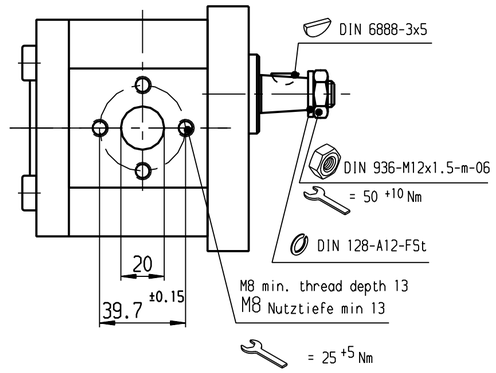

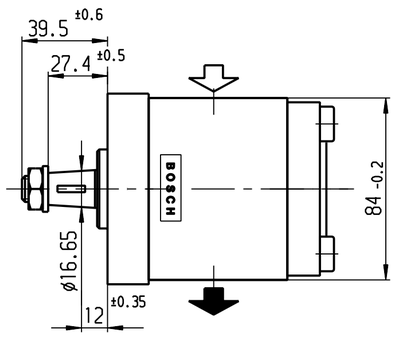

HINWEISE UND ANGABEN

* Betriebsbedingungen siehe Y 510 201 598

Die Darstellung zeigt eine rechtsdrehende Pumpe (Auf Antriebswelle gesehen)
Bei linksdrehender Pumpe ist Druck- und Sauganschluß vertauscht
Die Pumpe darf nur in angegebener Drehrichtung drehen

Alle Ölanschlüsse für Transport und Lagerung staubdicht verschlossen, z.B. mit Kunststoffstopfen

ADDITIONAL INFORMATION

* OPERATION CONDITIONS SEE Y 510 201 598

CW ROTATION SHOWN. CCW ROTATION PUMPS HAVE PRESSURE AND SUCTION PORT ON OPPOSITE SIDE. PUMP MUST BE DRIVEN IN PROPER DIRECTION ONLY

ALL PORTS SEALED DUST-TIGHT FOR TRANSPORT AND STORAGE E.G. WITH PLASTIC PLUG

Entwurfs-Zeichnungs-Nr.	Bestell-Nr.	Typ-Aufschrift	Dreh-richtung	Förder-volumen [cm³/U]	max. * Drehzahl [U/min]	max. Druck * (intermitt.) [bar]	A MAß [mm]	B MAß [mm]	Bemerkung
~~B 510 840 328~~	0 510 725 412	AZPF-22-028LH030KB	links / CCW	28	3000	200	67.1	137.3	
~~B 510 840 318~~	0 510 725 114	AZPF-22-028RH030KB	rechts / CW	28	3000	200	67.1	137.3	
~~B 510 840 327~~	0 510 725 411	AZPF-22-025LH030KB	links / CCW	25	3000	225	64.7	132.5	
~~B 510 840 317~~	0 510 725 113	AZPF-22-025RH030KB	rechts / CW	25	3000	225	64.7	132.5	
~~B 510 840 326~~	0 510 725 410	AZPF-22-022LH030KB	links / CCW	22.5	3500	250	62.6	126.5	
~~B 510 840 316~~	0 510 725 112	AZPF-22-022RH030KB	rechts / CW	22.5	3500	250	62.6	126.5	
~~B 510 840 325~~	0 510 625 386	AZPF-22-019LH030KB	links / CCW	19	3500	280	59.9	121.1	
B 510 840 315	0 510 625 076	AZPF-22-019RH030KB	rechts / CW	19	3500	280	59.9	121.1	
DRAWING	PART NUMBER	DESIGNATION	DIR. OF ROTATION	DISPLACEMENT	MAX. * SPEED	MAX. * PRESURE	A MEASURED	B MEASURED	REMARK

Nr	Änderung	gez.	gültig	gepr
2	510/04/17	Ka	27.02.2004	
1	TT-Nr. nachgetragen	La	27.05.2003	

Dokumentenart/ AGZ

Nicht tol. Maße ±0.3 mm, ±1

ISO E

Maßstab 1:2

Gewicht

Angebots-zeichnung

	Datum/	Name/
gez/	09.04.2003	LA
gep/		
ges/		

Gr.St.

Original: BRM-AZ/ENG1

DIN A2

MED

Benennung/ Hydrozahnradpumpe Baureihe "AZPF"

Rexroth Bosch Group

Nr./ A 510 840 315

de

Blatt 1 BL/

Ers.f./ Ers.d./

Ausfuellanleitung N12A D11/1 beachten!

Mit. fremdspr. Angebotszeichnungen