A 510 245 501

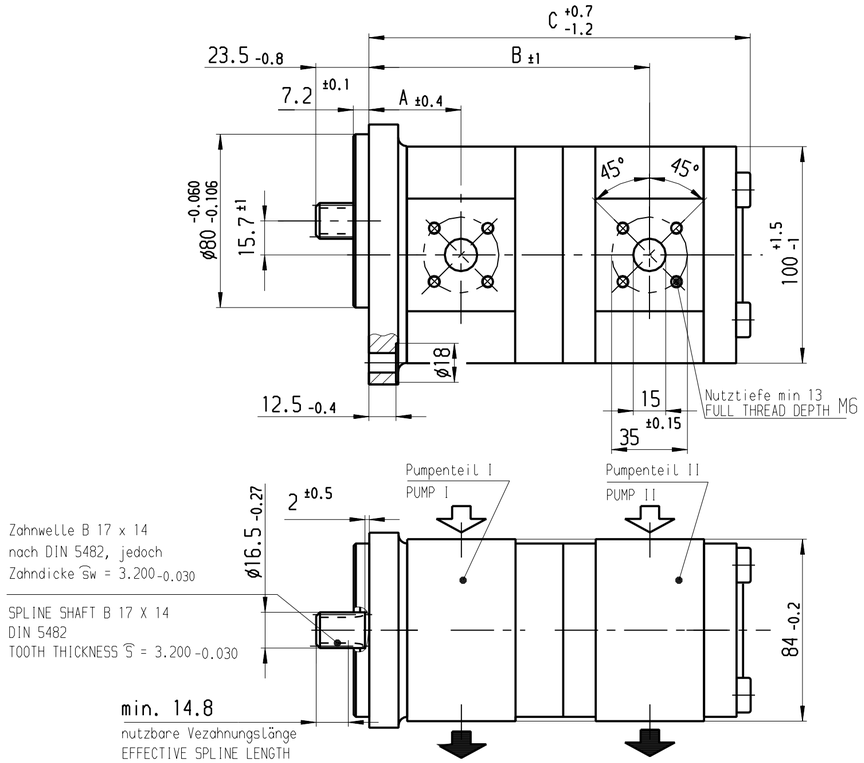

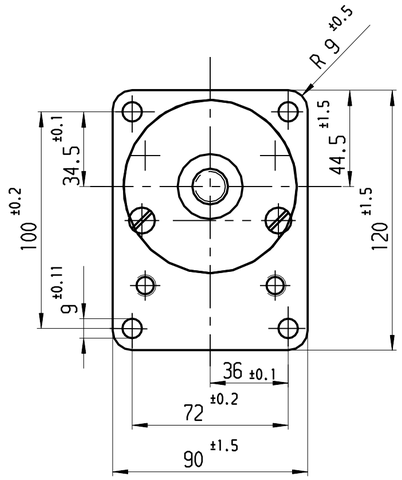

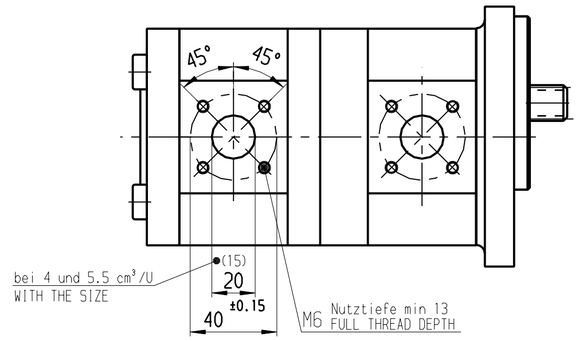

	~~B 510 245 530~~	0 510 665 334	AZPFF-10-016/016 LFB 2020 MB	links	16	16	3000	280	240	47.5	149.2	204.9
	~~B 510 245 529~~	0 510 665 029	AZPFF-10-016/016 RFB 2020 MB	rechts	16	16	3000	280	230*	47.5	149.2	204.9
				links	16	14	3000	280	280	47.5	149.2	201.5
				rechts	16	14	3000	280	280	47.5	149.2	201.5
	~~B 510 245 528~~	0 510 665 347	AZPFF-10-016/011 LFB 2020 MB	links	16	11	3000	280	280	47.5	148.7	196.5
	~~B 510 245 527~~	0 510 665 036	AZPFF-10-016/011 RFB 2020 MB	rechts	16	11	3000	280	280	47.5	148.7	196.5
	~~B 510 245 526~~	0 510 665 333	AZPFF-10-016/008 LFB 2020 MB	links	16	8	3000	280	280	47.5	144.9	191.5
	~~B 510 245 525~~	0 510 665 064	AZPFF-10-016/008 RFB 2020 MB	rechts	16	8	3000	280	280	47.5	144.9	191.5
E	B 510 245 524			links	16	5.5	3000	280	280	47.5	142.8	187.4
	B 510 245 523			rechts	16	5.5	3000	280	280	47.5	142.8	187.4
	B 510 245 522	~~0 510 665 344~~		links	16	4	3000	280	280	47.5	141.6	184.9
	~~B 510 245 521~~	0 510 665 058	AZPFF-10-016/004 RFB 2020 MB	rechts	16	4	3000	280	280	47.5	141.6	184.9
	B 510 245 021			links	14	11	3000	280	280	47.5	145.3	193.1
				rechts	14	11	3000	280	280	47.5	145.3	193.1
	~~B 510 245 598~~	0 510 565 356	AZPFF-10-014/008 LFB 2020 MB	links	14	8	3000	280	280	47.5	141.5	188.1
	~~B 510 245 533~~	0 510 565 019	AZPFF-10-014/008 RFB 2020 MB	rechts	14	8	3000	280	280	47.5	141.5	188.1
	~~B 510 245 599~~	0 510 565 367 X	AZPFF-10-014/004 LFB 2020 MB	links	14	4	3000	280	280	47.5	138.2	181.5
				rechts	14	4	3000	280	280	47.5	138.2	181.5
F	~~B 510 245 520~~	0 510 565 328	AZPFF-10-011/011 LFB 2020 MB	links	11	11	3500	280	280	47	140.3	188.1
	~~B 510 245 519~~	0 510 565 035	AZPFF-10-011/011 RFB 2020 MB	rechts	11	11	3500	280	280	47	140.3	188.1
	~~B 510 245 518~~	0 510 565 334	AZPFF-11-011/008 LFB 2020 MB	links	11	8	3500	280	280	47	136.5	183.1
	~~B 510 245 517~~	0 510 565 018	AZPFF-10-011/008 RFB 2020 MB	rechts	11	8	3500	280	280	47	136.5	183.1
	~~B 510 245 516~~	0 510 565 332	AZPFF-10-011/005 LFB 2020 MB	links	11	5.5	3500	280	280	47	134.4	179
	~~B 510 245 515~~	0 510 565 034	AZPFF-10-011/005 RFB 2020 MB	rechts	11	5.5	3500	280	280	47	134.4	179
	B 510 245 514			links	11	4	3500	280	280	47	133.2	176.5
	~~B 510 245 513~~	0 510 565 032	AZPFF-10-011/004 RFB 2020 MB	rechts	11	4	3500	280	280	47	133.2	176.5
	~~B 510 245 512~~	0 510 465 326	AZPFF-11-008/008 LFB 2020 MB	links	8	8	4000	280	280	43.2	131.5	178.1
	B 510 245 511	~~0 510 465 013~~		rechts	8	8	4000	280	280	43.2	131.5	178.1
G	~~B 510 245 510~~	0 510 465 345	AZPFF-10-008/005 LFB 2020 MB	links	8	5.5	4000	280	280	43.2	129.4	174
	B 510 245 509	~~0 510 465 021~~		rechts	8	5.5	4000	280	280	43.2	129.4	174
	B 510 245 508			links	8	4	4000	280	280	43.2	128.2	171.5
	B 510 245 507			rechts	8	4	4000	280	280	43.2	128.2	171.5
	B 510 245 506	~~0 510 365 012~~		links	5.5	5.5	4000	280	280	41.1	125.3	169.9
	B 510 245 505			rechts	5.5	5.5	4000	280	280	41.1	125.3	169.9
	B 510 245 504			links	5.5	4	4000	280	280	41.1	124.1	167.4
	B 510 245 503			rechts	5.5	4	4000	280	280	41.1	124.1	167.4
	B 510 245 502			links	4	4	4000	280	280	39.9	121.6	164.9
	B 510 245 501			rechts	4	4	4000	280	280	39.9	121.6	164.9
H	Entwurfs-Zeichnungs-Nr.	Bestell-Nr.	Typ-Aufschrift	Dreh-richtung	PI Volumen [cm³/U]	PII Volumen [cm³/U]	max. Drehzahl [U/min]	PI max. Druck (intermitt.) [bar]	PII max. Druck (intermitt.) [bar]	A Maß [mm]	B Maß [mm]	C Maß [mm]	Bemerkungen
	DRAWING	PART NUMBER	DESIGNATION	DIR. OF ROTATION	DISPLACEMENT		MAX. SPEED	MAX. PRESSURE		DIMENSIONS			REMARKS

HINWEISE UND ANGABEN

Betriebsbedingungen siehe Y 510 201 598

Die Darstellung zeigt eine rechtsdrehende Pumpe (Auf Antriebswelle gesehen).
Bei linksdrehender Pumpe ist Druck- und Sauganschluß vertauscht
Die Pumpe darf nur in angegebener Drehrichtung drehen.

Alle Ölanschlüsse für Transport und Lagerung staubdicht
verschlossen, z.B. mit Kunststoffstopfen
Max. Drehmoment von 100 Nm an der Antriebswelle beachten.
* Druckeinschränkung bedingt durch Mitnehmer

ADDITIONAL INFORMATION

WORKING CONDITIONS SEE Y 510 201 598

CW ROTATION SHOWN.
CCW ROTATION PUMPS HAVE PRESSURE AND SUCTION PORT
ON OPPOSITE SIDE. PUMP MUST BE DRIVEN IN PROPER DIRECTION ONLY.

ALL OIL PORTS CLOSED PROPERLY AGAINST DUST FOR TRANSPORT
AND STORAGE, E.G. WITH PLASTIC CLOSURE CAPS.
CONSIDER THE MAX. TORQUE OF 100 Nm IN THE DRIVE SHAFT.
* PRESSURE CONSTRAINT CAUSES BY ACTUATOR

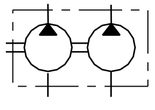

41	51 DRENE 2207	Pr	12.11.2008		
40	51 ATEMH 0264	Wr	30.01.04		
39	51 ATEMH 1062	MG	04.09.00		
38	51 ATEMH 0767	LL	28.04.99		
Nr NO	Änderung CHANGE	gez. DWN.	gültig VALID	gepr CHK.	

Dokumentenart/ DOCUMENT TYPE AGZ

Nicht tol. Maße NON-TOLERANCED DIM. ± 0.3 mm, ± 1 °

ISO E

Gr.St. VOLUME

DIN A2

MED

	Datum/ DATE	Name/ NAME
gez/DWN	27.01.1987	Mögle
gep/CHK	.	.
ges/APP	.	.

Original: BRH-DR/ENE

Rexroth Bosch Group

Maßstab SCALE 1:2

Gewicht WEIGHT .

Angebots-zeichnung

OFFER DRAWING

Benennung/ TITLE

Hydropzahnradpumpe
Baureihe "AZPFF"

Nr./ NO. A 510 245 501

de/en

Blatt SHEET 1 . BL/SH

Ers.f./ REPLACES A 510 245 501 27.01.87 Ers.d./ REPLAC.BY .

Ausfuellanleitung N12A D11/1 beachten!

OBSERVE INSTRUCTIONS FOR FILLING OUT N12A D11/1

© THIS DRAWING IS THE EXCLUSIVE PROPERTY OF BOSCH REXROTH AG, WITHOUT THEIR PERMISSION IT MAY NOT BE REPRODUCED OR GIVEN TO A THIRD PARTY

Ausdrücke und Kopien unterliegen nicht dem Änderungsdienst

© Alle Rechte bei Bosch Rexroth AG, auch für den Fall von Schutzrechtsanmeldungen. Jede Verfügungsbefugnis, wie Kopier- und Weitergaberecht, bei uns.

Weit. fremdspr. Angebotszeichnungen FURTHER FOREIGN LANGUAGE OFFER DWGS

(07.1998) /(Bosch Rexroth 01.2004)