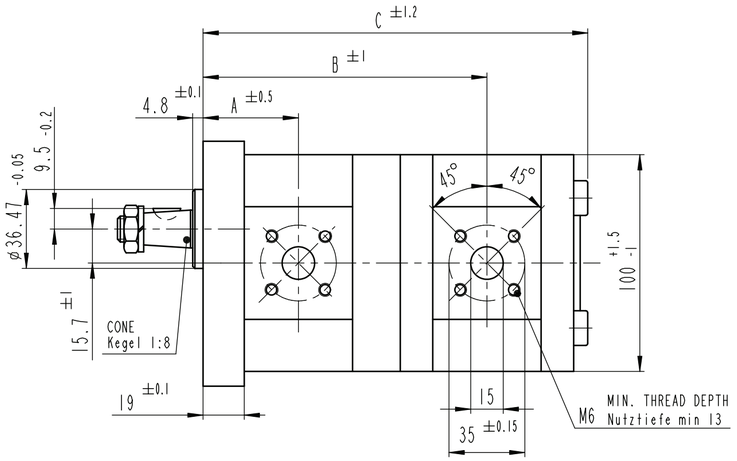

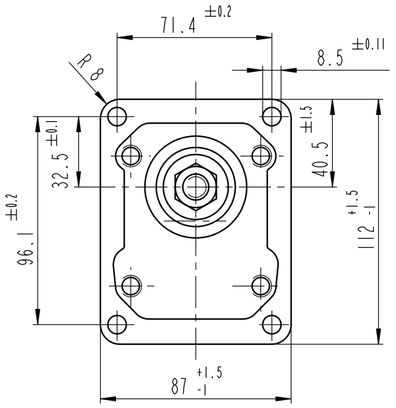

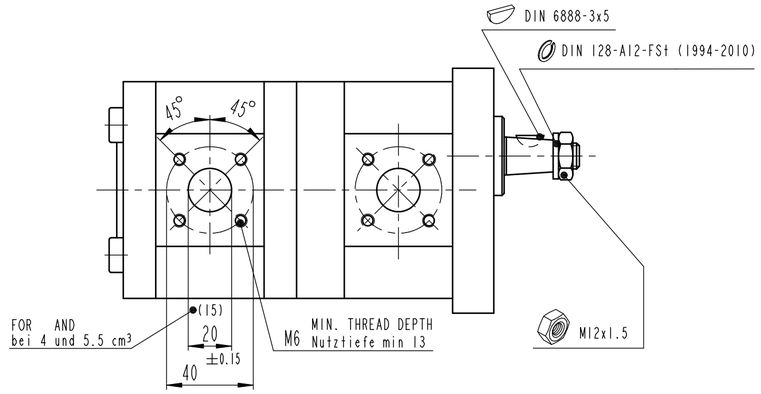

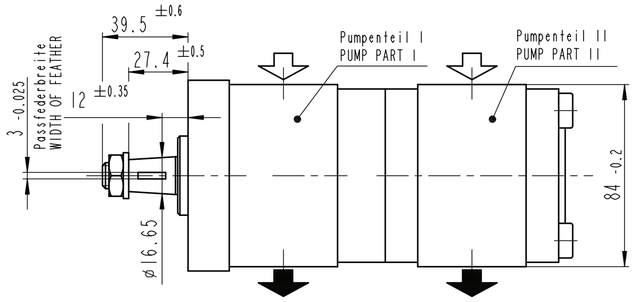

HINWEISE UND ANGABEN

Betriebsbedingungen siehe Y 510 201 598

Die Darstellung zeigt eine rechtsdrehende Pumpe (Auf Antriebswelle gesehen).
Bei linksdrehender Pumpe ist Druck- und Sauganschluß vertauscht
Die Pumpe darf nur in angegebener Drehrichtung drehen.

*: max. Druck (siehe Kenngrößen PKT. 3.1 und 5)

**: Druckeinschränkung wegen Kupplung

Alle Ölanschlüsse für Transport und Lagerung staubdicht
verschlossen, z.B. mit Kunststoffstopfen

Einbaulage beliebig

Beim Einsatz als Hilfslenkpumpe ist vom Fahrzeughersteller
sicherzustellen, dass auch bei Ausfall der Hilfslenkpumpe
eine sichere Funktion der Lenkanlage gemäß
Richtlinie ECE R-79 gewährleistet ist.

ADDITIONAL INFORMATION

OPERATING CONDITIONS ACCORDING TO Y 510 201 598

CW ROTATION SHOWN. CCW ROTATION PUMPS HAVE PRESSURE AND SUCTION PORT
ON OPPOSITE SIDE. PUMP MUST BE DRIVEN IN PROPER DIRECTION ONLY

*: MAX. PRESSURE (SEE PARAMETERS UNDER POINT 3.1 AND 5)
** PRESSURE REDUCTION DUE TO COUPLING

ALL OIL-PORTS CAPPED DUSTPROOF DURING TRANSPORT AND STORING,
E.G. WITH PLASTIC PLUGS

INSTALLATION POSITION OPTIONAL

FOR USAGE IN POWER STEERING APPLICATIONS IN
CASE OF MALFUNCTION OF THE STEERING PUMP THE
VEHICLE MANUFACTURER HAS TO ASSURE A FAIL-SAFE
OPERATION OF THE STEERING SYSTEM ACCORDING ECE R-79.

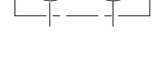

Entwurfs-Zeichnung-Nr. / DRAWING	Bestell-Nr. / PART NUMBER	Typ-Aufschrift / DESIGNATION	Dreh-richtung / DIR. OF ROTATION	PI Fördervolumen [cm³/U] / DISPLACEMENT	PII Fördervolumen [cm³/U] / DISPLACEMENT	max. Drehzahl [U/min] / MAX. SPEED	PI* max. Druck (Interm.) [bar] / MAX. PRESSURE	PII* max. Druck (Interm.) [bar] / MAX. PRESSURE	A / DIMENSIONS [mm]	B / DIMENSIONS [mm]	C / DIMENSIONS [mm]	Bemerkung / REMARKS
.	0 510 901 505	AZPFF-11-022/019RHO2020MB	rechts /CW	22.5	19	2500	210	210 **	56.6	161.1	220.3	.
.	0 510 901 511	AZPFF-11-022/016LHO2020MB	links /CCW	22.5	16	2500	210	230 **	56.6	161.1	216.3	.
B 510 844 371	.	AZPFF-12-022/008RHO2020KB	rechts /CW	22.5	8	2500	210	280	56.6	156.8	202.8	.
.	0 510 901 506	AZPFF-11-019/019LHO2020MB	links /CCW	19	19	3000	230	210 **	49	155.7	215.9	.
.	0 510 901 502	AZPFF-11-019/016RHO2020MB	rechts /CW	19	16	3000	230	230 **	49	155.7	210.9	.
B 510 844 369	.	AZPFF-11-019/011LHO2020MB	links/CCW	19	11	3000	230	280	49	155.2	202.5	.
.	0 510 901 508	AZPFF-11-019/011RHO2020MB	rechts /CW	19	11	3000	230	280	49	155.2	202.5	.
.	0 510 901 507	AZPFF-11-019/008RHO2020MB	rechts /CW	19	8	3000	230	280	49	151.4	197.5	.
B 510 844 340	0 510 665 482	AZPFF-12-019/008LHO2020KB	links/CCW	19	8	3000	230	280	49	151.4	197.5	.
.	0 510 901 501	AZPFF-11-016/016RHO2020MB	rechts /CW	16	16	3000	280	230 **	49	150.7	205.9	.
.	0 510 901 515	AZPFF-12-016/014RHO2020MB	rechts /CW	16	14	3000	280	280	49	150.7	202.5	.
B 510 244 346	0 510 665 078	AZPFF-11-016/011RHO2020MB	rechts /CW	16	11	3000	280	280	49	150.2	197.4	.
.	0 510 901 514	AZPFF-11-016/008LHO2020MB	links /CCW	16	8	3000	280	280	49	146.4	192.5	.
B 510 244 396	0 510 665 077	AZPFF-11-016/008RHO2020MB	rechts /CW	16	8	3000	280	280	49	146.4	192.4	.
.	0 510 901 510	AZPFF-11-016/005RHO2020MB	rechts /CW	16	5.5	3000	280	280	49	144.3	188.4	.
B 510 844 345	.	AZPFF-11-014/008LHO2020KB	links /CCW	14	8	3000	280	280	49	143.0	189.0	.
B 510 844 327	0 510 565 435	AZPFF-11-014/005LHO2020KB-S0055	links /CCW	14	5.5	3000	280	280	49	140.9	185	DOUBLE LIP SH. SEAL BETW. PPS.
.	0 510 901 513	AZPFF-12-014/011RHO2020MB	rechts /CW	14	11	3000	280	280	49	146.8	194.1	.
B 510 844 331	0 510 565 127	AZPFF-11-011/011RHO2020KB	rechts /CW	11	11	3500	280	280	48.5	141.8	189	.
B 510 844 362	0 510 565 470	AZPFF-12-011/008LHO2020KB	links/CCW	11	8	3500	280	280	48.5	138.0	184.0	.
B 510 244 395	0 510 565 053	AZPFF-11-011/008RHO2020MB	rechts /CW	11	8	3500	280	280	48.5	138.0	184.0	.
B 510 844 364	0 510 565 472	AZPFF-12-011/005LHO2020KB	links/CCW	11	5.5	3500	280	280	48.5	135.9	180	.
B 510 244 394	0 510 565 052	AZPFF-11-011/005RHO2020MB	rechts /CW	11	5.5	3500	280	280	48.5	135.9	180	.
.	0 510 901 503	AZPFF-11-011/005RHO2020MB	rechts /CW	11	5.5	3500	280	280	48.5	135.9	180	.
B 510 844 328	0 510 565 436	AZPFF-11-011/005LHO2020KB-S0055	links /CCW	11	5.5	3500	280	280	48.5	135.9	181.5	DOUBLE LIP SH. SEAL BETW. PPS.
B 510 844 319	0 510 565 423	AZPFF-11-011/004LHO2020MB	links /CCW	11	4	3500	280	280	48.5	134.7	177.5	.
.	0 510 901 509	AZPFF-11-011/004RHO2020MB	rechts /CW	11	4	3500	280	280	48.5	134.7	177.5	.
.	0 510 901 504	AZPFF-11-008/008RHO2020MB	rechts /CW	8	8	4000	280	280	44.7	133	179.1	.
.	0 510 901 512	AZPFF-11-008/005LHO2020MB	links /CCW	8	5.5	4000	280	280	44.7	130.9	175	.
B 510 244 393	0 510 465 024	AZPFF-11-008/005RHO2020MB	rechts /CW	8	5.5	4000	280	280	44.7	130.9	175	.
B 510 244 398	0 510 465 351	AZPFF-11-008/004LHO2020MB	links /CCW	8	4	4000	280	280	44.7	129.7	173	.
B 510 844 337	0 510 365 021	AZPFF-11-005/014RHO2020PB-S0055	rechts /CW	5.5	14	3000	280	270**	42.6	133.2	184.9	DOUBLE LIP SH. SEAL BETW. PPS.
.	0 510 901 500	AZPFF-11-004/004RHO2020MB	rechts /CW	4	4	4000	280	280	41.4	123.1	165.9	.

general tolerances for/Allgemeintoleranzen fuer		
lin.dim./L.masse	radii/Radien	angles/Winkel
±0.3	--	±1°
all linear dimensions in/ Alle Laengenmasse in		mm
drawing standard/ Zeichnungsstandard	ISO Standard	
A-document/ A-Dokument	RA52655617	

AY	--	20140926	bhl2si	bhl2si	fiv2si	7930	DC-MA/EPE	51 MAEPE 0862
AA	--	19961105	MG			7930	DC-MA/EPE	Erstellt
Ind.	Change/Aend.	YYYYMMDD	Drawn/Gez.	Checked/Gepr.	Releas./Freig.	BWN	Resp. dept./Verantw. Abt.	Add. info./Zus. Info.

Lang./Spr. EN/DE	Syst. PE	Wght./Gew.	Rexroth Bosch Group	HYDRAULIC GEAR PUMP AZPFF HYDROZAHNRADPUMPE
		Scale/M.stab 1:2	OFFER DRAWING ANGEBOTSZEICHN.	Doc.type AGZ · A 510 844 313 · DP/TD 001 · Ind. AY · Format A2
MNR				Repl. for · Repl. by

Sheet/Bl. 1/1

RELEASED / freigegeben / UTC 2014-09-26T10:03:20

© Alle Rechte bei Bosch Rexroth AG, auch für den Fall von Schutzrechtsanmeldungen. Jede Verfügungsbefugnis, wie Kopier- und Weitergaberecht, bei uns.

© This document, as well as the data, specifications and other information set forth in it, are the exclusive property of Bosch Rexroth AG. It may not be reproduced or given to third parties without its consent.