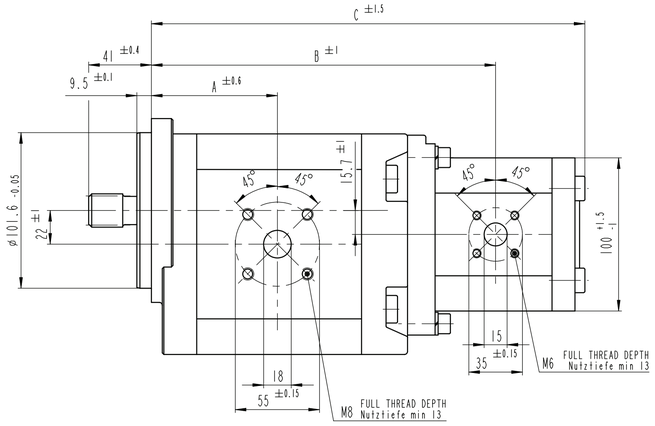

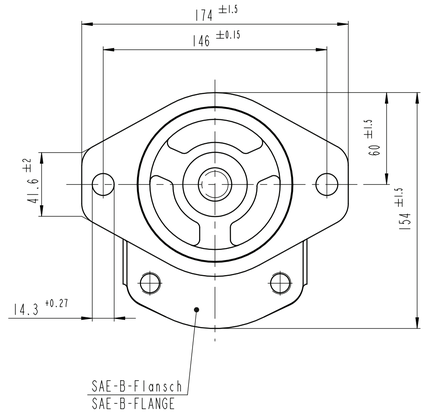

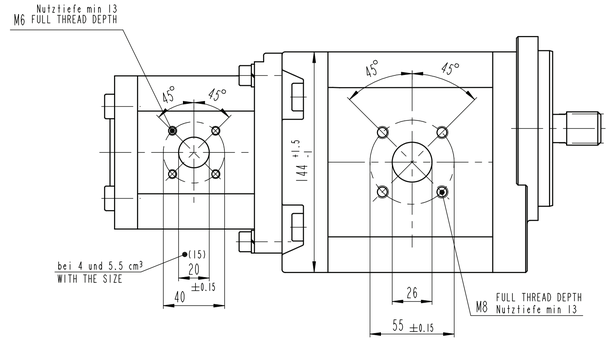

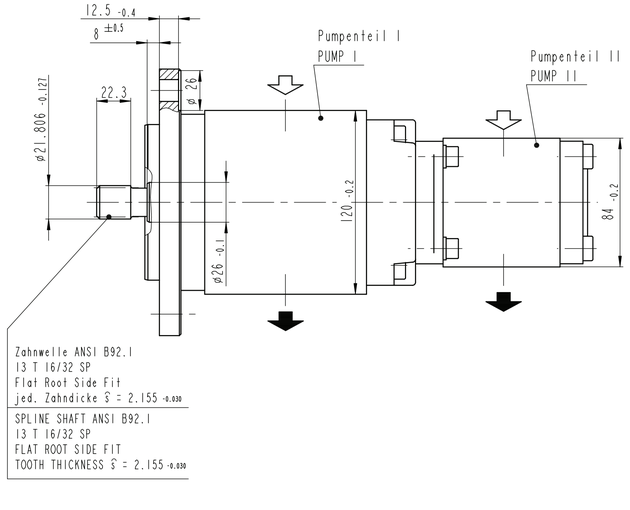

HINWEISE UND ANGABEN

Betriebsbedingungen siehe Y 510 400 419 und Y 510 201 598.

Die Darstellung zeigt eine rechtsdrehende Pumpe (Auf Antriebswelle gesehen).
Bei linksdrehender Pumpe ist Druck- und Sauganschluß vertauscht
Die Pumpe darf nur in angegebener Drehrichtung drehen.

Alle Ölanschlüsse für Transport und Lagerung staubdicht
verschlossen, z.B. mit Kunststoffstopfen
Bezüglich Druck in Sauganschluss sind die Betriebsbedingungen zu beachten

** Druckeinschränkung bedingt durch Kupplung

ADDITIONAL INFORMATION

WORKING CONDITIONS SEE Y 510 400 419 AND Y 510 201 598.

CW ROTATION SHOWN.
CCW ROTATION PUMPS HAVE PRESSURE AND SUCTION PORT
ON OPPOSITE SIDE. PUMP MUST BE DRIVEN IN PROPER DIRECTION ONLY.

ALL OIL PORTS CLOSED PROPERLY AGAINST DUST FOR TRANSPORT
AND STORAGE, E.G. WITH PLASTIC CLOSURE CAPS.

WITH REGARD TO THE PRESSURE IN SUCTION CONNECTION,
PAY ATTENTION TO THE OPERATING CONDITIONS

** PRESSURE REDUCED DUE TO COUPLING

.	.	.	.	.	.	.	.	.	.	.	.	.
~~B 510 G45 216~~	0 510 769 321	AZPGF-22-045/019LDC2020MB	links/CCW	45	19	2600	280	190	75.6	199.7	259.8	
~~B 510 G45 215~~	0 510 769 023	AZPGF-22-045/019RDC2020MB	rechts/CW	45	19	2600	280	190	75.6	199.7	259.8	
~~B 510 G45 214~~	0 510 769 022	AZPGF-22-045/016RDC2020MB	rechts/CW	45	16	2600	280	230	75.6	199.7	254.8	
~~B 510 445 380~~	0 510 769 319	AZPGF-22-045/016LDC2020KB	links/CCW	45	16	1700	250	230	75.6	199.7	254.8	
~~B 510 445 371~~	0 510 769 318	AZPGF-22-045/011LDC2020KB	links/CCW	45	11	1700	250	280	75.6	199.2	246.4	
B 510 445 390	.	AZPGF-22-045/011RDC2020MB	rechts/CW	45	11	2600	280	280	75.6	199.2	246.4	
B 510 G45 213	.	AZPGF-22-045/004LDC2020MB	links/CCW	45	4	2600	280	280	75.6	192.1	234.8	
~~B 510 G45 212~~	0 510 768 043	AZPGF-22-040/014RDC2020MB	rechts/CW	40	14	2800	280	260**	73.6	195.6	247.3	
B 510 G45 279	.	AZPGF-22-040/011RDC2020MB	rechts/CW	40	11	2800	280	280	73.6	195.1	242.3	
B 510 445 384	.	AZPGF-22-038/022RDC2020MB	rechts/CW	38	22.5	2000	280	150	72.8	201.6	259.4	
B 510 445 381	.	AZPGF-22-038/016RDC2020MB	rechts/CW	38	16	2800	280	230	72.8	194.0	250.8	
B 510 G45 282	.	AZPGF-22-036/016RDC2020MB	rechts/CW	36	16	2800	280	230	71.9	192.3	247.4	
~~B 510 G45 239~~	0 510 767 328	AZPGF-22-032/016LDC2020KB	links/CCW	32	16	2800	280	230	70.3	189.0	244.0	
~~B 510 G5 238~~	0 510 767 064	AZPGF-22-032/016RDC2020KB	rechts/CW	32	16	2800	280	230	70.3	189.0	244.0	
~~B 510 G45 211~~	0 510 767 330	AZPGF-22-032/016LDC2020MB	links/CCW	32	16	2800	280	230	70.3	189.0	244.0	
B 510 G45 272	·	AZPGF-22-032/014RDC2020KB	rechts/CW	32	14	2800	280	260**	70.3	189.0	240.6	
~~B 510 G45 210~~	0 510 767 066	AZPGF-22-032/014RDC2020MB	rechts/CW	32	14	2800	280	260**	70.3	189.0	240.6	
~~B 510 445 370~~	0 510 767 324	AZPGF-22-032/011LDC2020KB	links/CCW	32	11	1700	280	280	70.3	188.5	235.6	
Entwurfs-Zeichnungs-Nr.	Bestell-Nr.	Typ-Aufschrift	Dreh-richtung	PI Fördervolumen [cm³/U]	PII Fördervolumen [cm³/U]	max. Drehzahl [U/min]	PI max. Druck (intermitt.) [bar]	PII max. Druck (intermitt.) [bar]	A Maß [mm]	B Maß [mm]	C Maß [mm]	Bemerkungen
DRAWING	PART NUMBER	DESIGNATION	DIR. OF ROTATION	DISPLACEMENT		MAX. SPEED	MAX. PRESSURE		DIMENSION			REMARKS

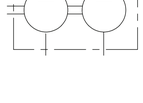

general tolerances for/Allgemeintoleranzen fuer		
lin.dim./L.masse	radii/Radien	angles/Winkel
±0.3	-	±1°
all linear dimensions in/ Alle Laengemasse in		mm
drawing standard/ Zeichnungsstandard	ISO Standard	
A-document/ A-Dokument	RA50424219	

AN	--	20130708	poc2si	POC2SI	sdw2si	7930	DC-MA/EPE		51 MAEPE 0630
AA	--	20050620	Ka			7930	DC-MA/EPE		Erstellt
Ind.	Change/Aend.	YYYYMMDD	Drawn/Gez.	Checked/Geprf.	Releas./Freig.	BWN	Resp. dept./Verantw. Abt.		Add. info./Zus. Info.

Lang./Spr. EN/DE	Syst. PE	Wght./Gew.	Rexroth Bosch Group		Sheet/Bl. 1/1
		Scale/Mr.Stab 1:2	OFFER DRAWING ANGEBOTSZEICHN.	HYDRAULIC GEAR PUMP HYDROZAHNRADPUMPE AZPGF	
MNR			Repl. for	Doc.type AGZ A 510 445 370	DP/TD 001 Ind. AN Format A1
				Repl. by	

SELEAS 2013-07-08T11:02:

© Alle Rechte bei Bosch Rexroth AG, auch für den Fall von Schutzrechtsanmeldungen. Jede Verfügungsbefugnis, wie Kopier- und Weitergaberecht, bei uns.

© This document, as well as the data, specifications and other information set forth in it, are the exclusive property of Bosch Rexroth AG. It may not be reproduced or given to third parties without its consent.

RA50424219 / A50445370 / AN.1 / MODEL NAME / DRAFT / AN.1