© THIS DRAWING IS THE EXCLUSIVE PROPERTY OF BOSCH REXROTH AG, WITHOUT THEIR PERMISSION NOT BE REPRODUCED OR GIVEN TO THIRD PARTIES
Ausdrücke und Kopien unterliegen nicht dem Änderungsdienst

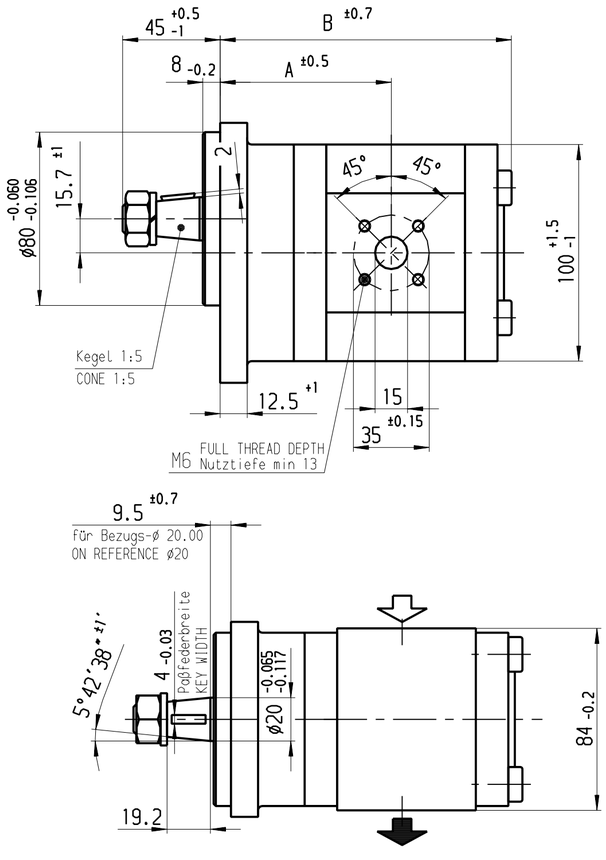

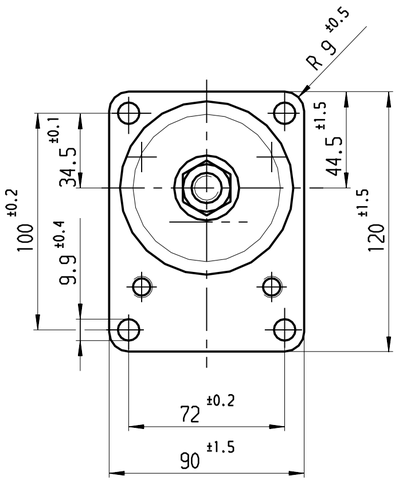

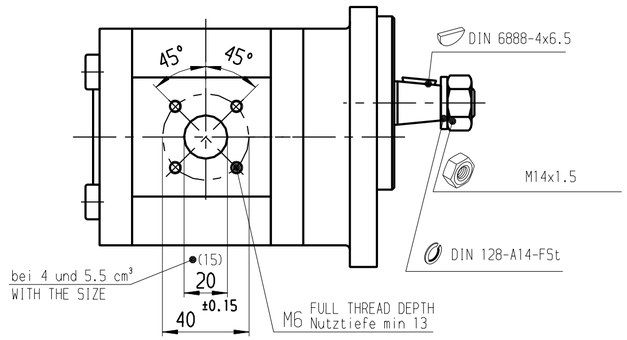

HINWEISE UND ANGABEN

Betriebsbedingungen siehe Y 510 201 598

Die Darstellung zeigt eine rechtsdrehende Pumpe (Auf Antriebswelle gesehen).
Bei linksdrehender Pumpe ist Druck- und Sauganschluß vertauscht
Die Pumpe darf nur in angegebener Drehrichtung drehen.

Alle Ölanschlüsse für Transport und Lagerung staubdicht
verschlossen, z.B. mit Kunststoffstopfen

** Druckeinschränkung bedingt durch Kupplung

ADDITIONAL INFORMATION

WORKING CONDITIONS SEE Y 510 201 598

CW ROTATION SHOWN.
CCW ROTATION PUMPS HAVE PRESSURE AND SUCTION PORT
ON OPPOSITE SIDE. PUMP MUST BE DRIVEN IN PROPER DIRECTION ONLY.

ALL OIL PORTS CLOSED PROPERLY AGAINST DUST FOR TRANSPORT
AND STORAGE, E.G. WITH PLASTIC CLOSURE CAPS.

** PRESSURE REDUCTION DUE TO COUPLING

Entwurfs-Zeichnungs-Nr.	Bestell-Nr.	Typ-Aufschrift	Dreh-richtung	Fördervolumen [cm³/U]	max. * Drehzahl [U/min]	max. Druck * (intermitt.) [bar]	A Maß [mm]	B Maß [mm]	Bemerkung
B 510 243 063	~~0 510 745 314~~	.	Links/CCW	22.5	2500	160 **	92.6	156.4	
B 510 243 064			rechts/CW	22.5	2500	160 **	92.6	156.4	
B 510 243 034			Links/CCW	19	3000	190 **	79.0	139.0	
~~B 510 243 033~~	0 510 645 002	AZPF-11-019RSA20MB	rechts/CW	19	3000	190 **	79.0	139.0	
~~B 510 243 032~~	0 510 645 300	AZPF-12-016LSA20MB	Links/CCW	16	3000	230 **	79.0	134.0	
~~B 510 243 031~~	0 510 645 004	AZPF-12-016RSA20MB	rechts/CW	16	3000	230 **	79.0	134.0	
B 510 243 030			Links/CCW	14	3000	280	79.0	130.6	
B 510 243 029			rechts/CW	14	3000	280	79.0	130.6	
~~B 510 243 028~~	0 510 545 300	AZPF-12-011LSA20MB	Links/CCW	11	3500	280	78.5	125.6	
~~B 510 243 027~~	0 510 545 001	AZPF-12-011RSA20MB	rechts/CW	11	3500	280	78.5	125.6	
~~B 510 243 026~~	0 510 445 300	AZPF-12-008LSA20MB	Links/CCW	8	4000	280	74.7	120.6	
~~B 510 243 025~~	0 510 445 001	AZPF-12-008RSA20MB	rechts/CW	8	4000	280	74.7	120.6	
~~B 510 243 024~~	0 510 345 300	AZPF-11-005LSA20MB	Links/CCW	5.5	4000	280	72.6	116.5	
~~B 510 243 023~~	0 510 345 001	AZPF-12-005RSA20MB	rechts/CW	5.5	4000	280	72.6	116.5	
~~B 510 243 022~~	0 510 245 300	AZPF-12-004LSA20MB	Links/CCW	4	4000	280	71.4	114.0	
~~B 510 243 021~~	0 510 245 001	AZPF-12-004RSA20MB	rechts/CW	4	4000	280	71.4	114.0	
DRAWING	PART NUMBER	DESIGNATION	DIR. OF ROTATION	DISPLACEMENT	MAX. SPEED	MAX. PRESSURE	DIMENSIONS		REMARKS

Nr NO	Änderung CHANGE	gez. DWN.	gültig VALID	gepr CHK.
19	51 MAEPE 0403	Ji	04.07.2012	.
18	51 DRENE 2503	Pr	22.02.2010	.
17	51 DRENE 1453	Ka	27.06.2006	.
16	Neu gezeichnet	mg	23.05.1995	.

Dokumentenart/ DOCUMENT TYPE AGZ

Nicht tol. Maße NON-TOLERANCED DIM. ± 0.3 mm, ± 1 °

ISO E

Gr.St. VOLUME .

DIN A2

MED

	Datum/DATE	Name/ NAME
gez/DWN	23.05.1995	MG
gep/CHK	.	.
ges/APP	.	.

Original: DC-MA/EPE

Rexroth Bosch Group

Maßstab SCALE 1:2

Gewicht WEIGHT .

Angebots-zeichnung

OFFER DRAWING

Benennung/ TITLE

Hydrozahnradpumpe
Baureihe "AZPF"

Nr./ NO. A 510 243 021

de/en

Blatt SHEET 1 . BL/SH

Ers.f./ REPLACES A 510 243 021 04.10.1975 Ers.d./ REPLAC.BY .

Ausfuellanleitung N12A D11/1 beachten!

OBSERVE INSTRUCTIONS FOR FILLING OUT N12A D11/1

© Alle Rechte bei Bosch Rexroth AG, auch für den Fall von Schutzrechtsanmeldungen. Jede Verfügungsbefugnis, wie Kopier- und Weitergaberecht, bei uns.

Weit. fremdspr. Angebotszeichnungen FURTHER FOREIGN LANGUAGE OFFER DWGS