© THIS DRAWING IS THE EXCLUSIVE PROPERTY OF BOSCH REXROTH AG, WITHOUT THEIR PERMISSION IT MAY NOT BE REPRODUCED OR GIVEN TO THIRD PARTIES
Ausdrücken und Kopien unterliegen nicht dem Änderungsdienst

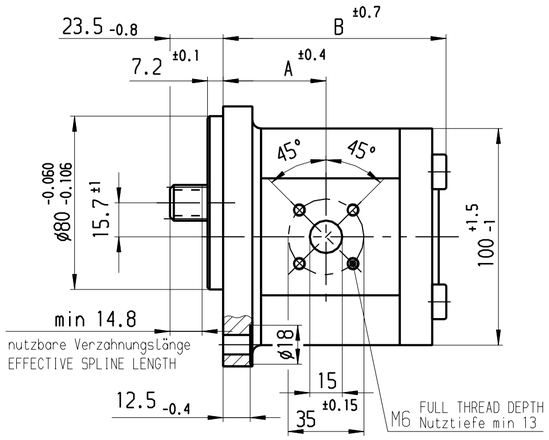

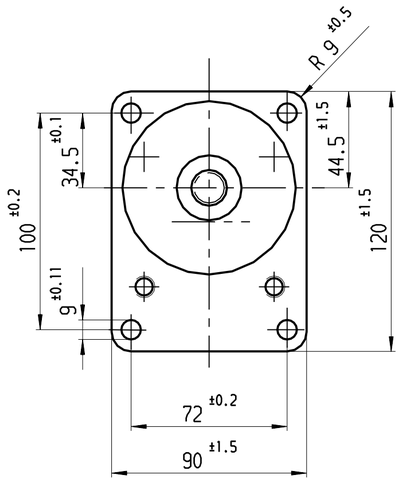

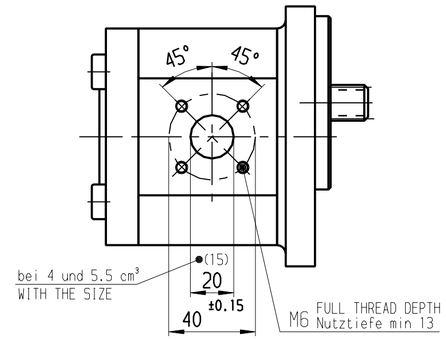

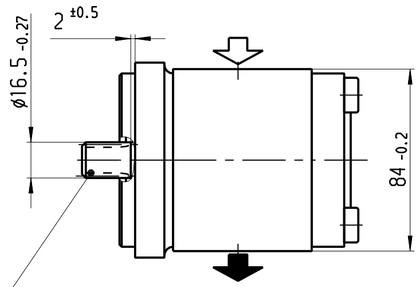

Zahnwelle B 17 x 14
nach DIN 5482,
jed. Zahndicke $\hat{s}$ = 3.200 -0.030

SPLINE SHAFT B 17 X 14
DIN 5482
TOOTH THICKNESS $\hat{s}$ = 3.200 -0.030

HINWEISE UND ANGABEN

Betriebsbedingungen siehe Y 510 201 598

Die Darstellung zeigt eine rechtsdrehende Pumpe (Auf Antriebswelle gesehen).
Bei linksdrehender Pumpe ist Druck- und Sauganschluß vertauscht
Die Pumpe darf nur in angegebener Drehrichtung drehen.

Alle Ölanschlüsse für Transport und Lagerung staubdicht
verschlossen, z.B. mit Kunststoffstopfen

ADDITIONAL INFORMATION

WORKING CONDITIONS SEE Y 510 201 598

CW ROTATION SHOWN.
CCW ROTATION PUMPS HAVE PRESSURE AND SUCTION PORT
ON OPPOSITE SIDE. PUMP MUST BE DRIVEN IN PROPER DIRECTION ONLY.

ALL OIL PORTS CLOSED PROPERLY AGAINST DUST FOR TRANSPORT
AND STORAGE, E.G. WITH PLASTIC CLOSURE CAPS.

Entwurfs-Zeichnungs-Nr.	Bestell-Nr.	Typ-Aufschrift	Dreh-richtung	Fördervolumen [cm³/U]	max. * Drehzahl [U/min]	max. Druck * (intermitt.) [bar]	A Maß [mm]	B Maß [mm]	Bemerkung
~~B 510 241 016~~	0 510 725 349	AZPF-21-022LFB20MB-S0012	links	22.5	3000	230	61.1	127.4	
B 510 241 015			rechts						
B 510 241 036			links	22.5	2500	210	55.1	115.4	
~~B 510 241 035~~	0 510 725 062	AZPF-10-022RFB20MB	rechts						
~~B 510 241 034~~	0 510 625 316	AZPF-10-019LFB20MB	links	19	3000	230	47.5	110	
~~B 510 241 033~~	0 510 625 014	AZPF-10-019RFB20MB	rechts						
~~B 510 241 032~~	0 510 625 317	AZPF-10-016LFB20MB	links	16	3000	280	47.5	105	
~~B 510 241 031~~	0 510 625 015	AZPF-12-016RFB20MB	rechts						
~~B 510 241 030~~	0 510 525 328	AZPF-10-014LFB20MB	links	14	3000	280	47.5	101.6	
~~B 510 241 029~~	0 510 525 030	AZPF-10-014RFB20MB	rechts						
~~B 510 241 028~~	0 510 525 312	AZPF-10-011LFB20MB	links	11	3500	280	47	96.6	
~~B 510 241 027~~	0 510 525 010	AZPF-10-011RFB20MB	rechts						
B 510 241 067	~~0 510 425 336~~	AZPF-11-009LFB20MB	links	9	4000	280	43.7	92.4	
~~B 510 241 026~~	0 510 425 308	AZPF-10-008LFB20MB	links	8	4000	280	43.2	91.6	
~~B 510 241 025~~	0 510 425 010	AZPF-10-008RFB20MB	rechts						
~~B 510 241 024~~	0 510 325 307	AZPF-10-005LFB20MB	links	5.5	4000	280	41.1	87.1	
~~B 510 241 023~~	0 510 325 007	AZPF-10-005RFB20MB	rechts	5.5	4000	280	41.1	86.6	
~~B 510 241 022~~	0 510 225 307	AZPF-10-004LFB20MB	links	4	4000	280	39.9	85	
~~B 510 241 021~~	0 510 225 007	AZPF-10-004RFB20MB	rechts						
DRAWING	PART NUMBER	DESIGNATION	DIR. OF ROTATION	DISPLACEMENT	MAX. SPEED	MAX. PRESSURE	DIMENSION		REMARK

Nr NO	Änderung CHANGE	gez. DWN.	gültig VALID	gepr CHK.
19	51 AZENG 0285	LL	17.12.2003	.
18	51 AZENG 0283	Bd	16.12.2003	.
.	.	.	.	.
23	51 MAEPE 0229	Bs	05.10.2011	Ka
22	51 DRENE 1439	Ri	21.06.2006	.
21	51 DRENE 1012	Ka	29.08.2005	.
20	51 AZENG 0333	Wr	12.02.2004	.

Dokumentenart/ DOCUMENT TYPE AGZ

Nicht tol. Maße NON-TOLERANCED DIM. ± 0.3 mm, ± 1 °

ISO E

Maßstab SCALE 1:2 . Gewicht WEIGHT .

Angebots-zeichnung OFFER DRAWING

Gr.St. VOLUME . DIN A2

	Datum/ DATE	Name/ NAME
gez/DWN	28.10.1992	MG
gep/CHK	.	.
ges/APP	.	.

Original: DC-MA/EPE

Benennung/ TITLE
Hydrozahnradpumpe
Baureihe AZPF

Rexroth Bosch Group

Nr./ NO. A 510 241 021 de/en Blatt SHEET 1 1 BL/SH

Ers.f./ REPLACES A 510 241 021 28.11.1972 Ers.d./ REPLAC.BY .

MED

© Alle Rechte bei Bosch Rexroth AG, auch für den Fall von Schutzrechtsanmeldungen. Jede Verfügungsbefugnis, wie Kopier- und Weitergaberecht, bei uns.

Weit. Fremdspr. Angebotszeichnungen
FURTHER FOREIGN LANGUAGE OFFER DWGS

OBSERVE INSTRUCTIONS FOR FILLING OUT N12A D11/1

Ausfuellanleitung N12A D11/1 beachten!